POLYBIT

BALKONGESCHOSS-GULLY

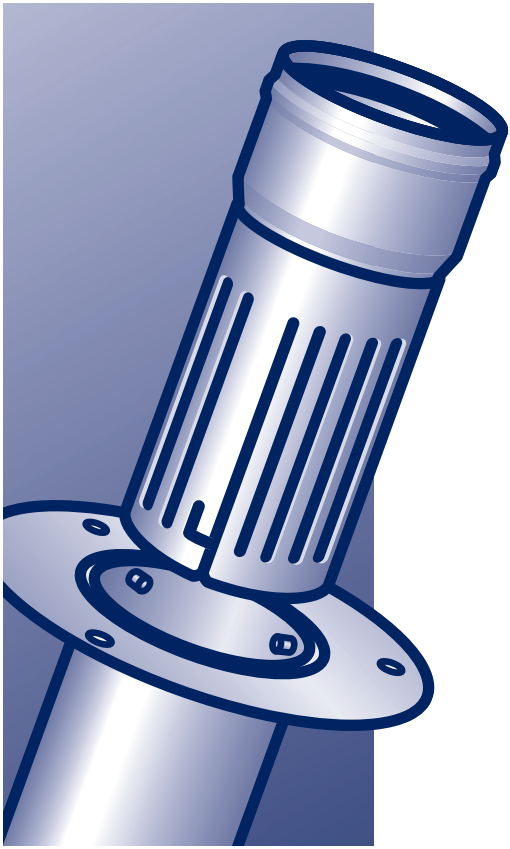

für Balkone mit Flüssigkunststoff-Abdichtung

Montage

Abdichtung

POLYBIT®

Das Beste fürs Dach

Montage und Abdichtung

Der Polybit Balkongeschoss-Gully für Balkone mit Flüssigabdichtung besteht aus einem Grundelement mit Edelstahlflansch und einem Aufstockelement mit Muffe und Wasserablaufschlitzen. Das Fallrohr vom darüberliegenden Balkon wird in die Muffe gesteckt und arretiert.

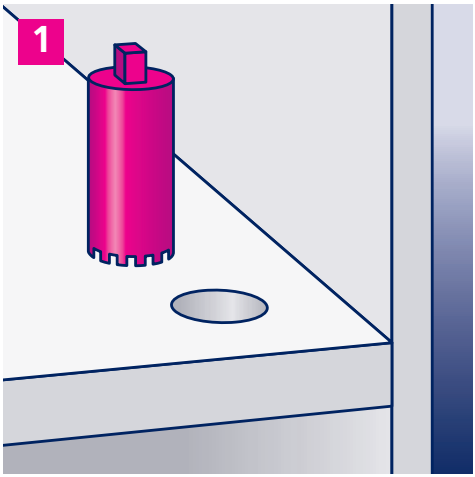

1. Position des Gullys festlegen und Aussparung in die Balkonplatte bohren (Kernbohrdurchmesser: mind. 100 mm für Gully-Ø 75 mm, mind. 135 mm für Gully-Ø 100 mm).

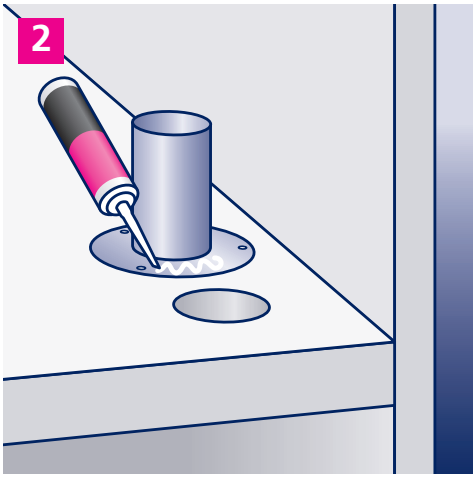

2. Dichtstoff (z. B. Polybit SEAL) auf die Unterseite des Geschossgully-Grundelements auftragen.

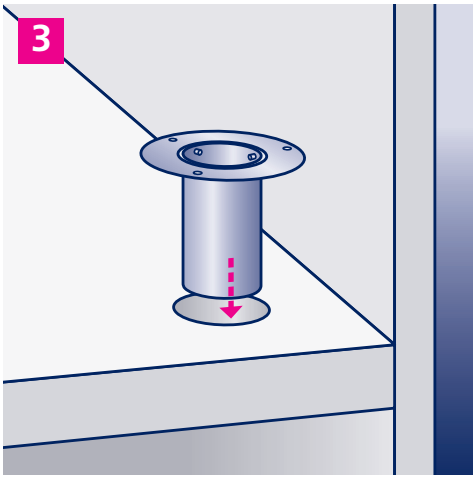

3. Das Grundelement durch die Aussparung führen und mechanisch befestigen.

4. Anschließend die Abdichtung mit Flüssigkunststoff (z. B. Polybit UNOLASTIC) herstellen.

Vorschriften/Normen
Bei der Montage der Gullys sind die zum Zeitpunkt der Montage gültigen Normen und Regelwerke sowie die Verlegerichtlinien der Hersteller der Anschlussmaterialien zu berücksichtigen.

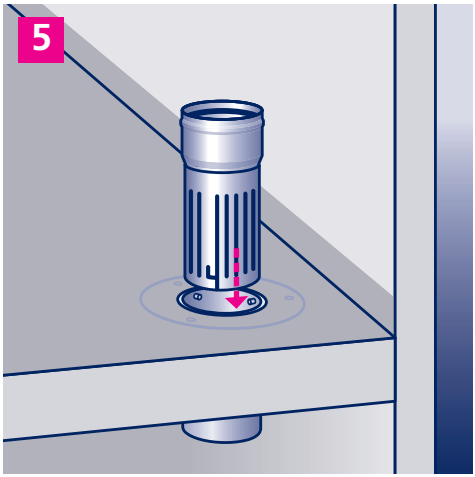

5. Das Aufstockelement bis zum Anschlag in das Grundelement stecken.

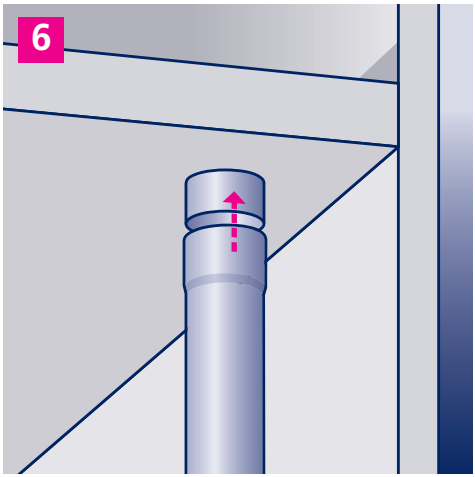

6. Fallrohr passgenau kürzen und von unten mit dem Stutzen des Gullys vom oberen Balkon verbinden (ggf. ein Reduzierstück benutzen) …

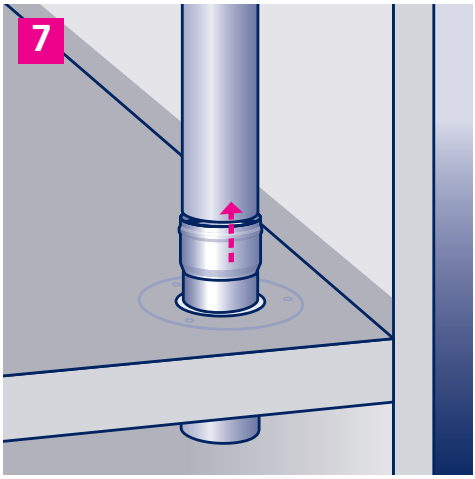

7. … und gleichzeitig über den unteren Gully führen. Das Rohr mit Gleitmittel versehen. Aufstockelement nach oben schieben …

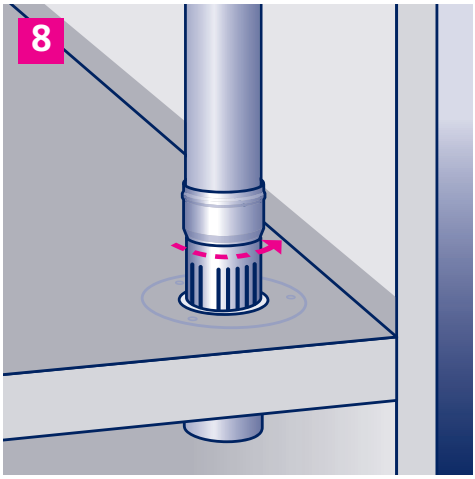

8. … und durch Drehen gegen den Uhrzeigersinn arretieren.

Auch erhältlich als

Balkongeschoss-Gully für Balkone mit Bitumen- oder Folienabdichtung

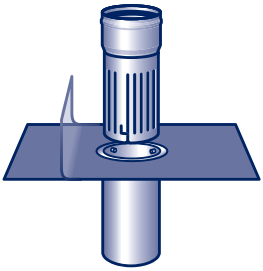

Edelstahl V4A
mit werkseitig eingearbeitetem Anschlussstück aus Polybit Kunststoffbitumenschweißbahn oder aus einem anderen Material. Auch mit 90°-Aufkantung lieferbar.

Zubehör

Wandscheibe

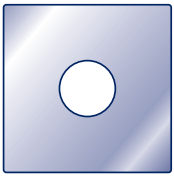

Edelstahl
zur Abdeckung der Balkonplattendurchführung

Rohrsystem

Edelstahl
für Ø 75/110 mm
Länge 250/500/1000/2000 mm

Rohrbogen

Edelstahl
Winkel 45° oder 87,5°
für Ø 75/110 mm

Reinigungsrohr

Edelstahl
für Ø 75/110 mm

Reduzierung

Zink
zur Reduzierung von Polybit 110 auf Regenrohr DN 100

POLYBIT®
Das Beste fürs Dach

Polybit Nord Handelsgesellschaft mbH
Werkstraße 12, D-22844 Norderstedt
Tel. 0 40/533 211-10, Fax 0 40/533 211-70
info@polybit.de, www.polybit.de

Stand 04/21