POLYBIT CLASSIC

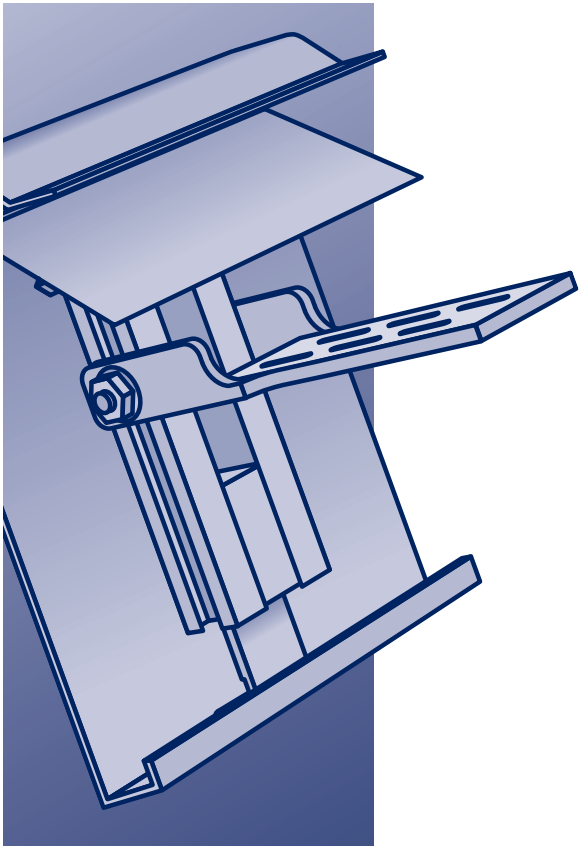

Anwendung

Montage

POLYBIT®

Das Beste fürs Dach

Kurz-Porträt

Polybit CLASSIC ist ein mehrteiliges Dachabschlussprofil aus Aluminium. Das System besteht aus verstellbaren Haltern, Trägerprofilen für Schweißbahnen und ggf. Folienträgern für Folien sowie Blenden in 3-Meter-Längen und Stoßverbindern. Zusätzlich sind Innen- und Außenecken sowie Endböden erhältlich.

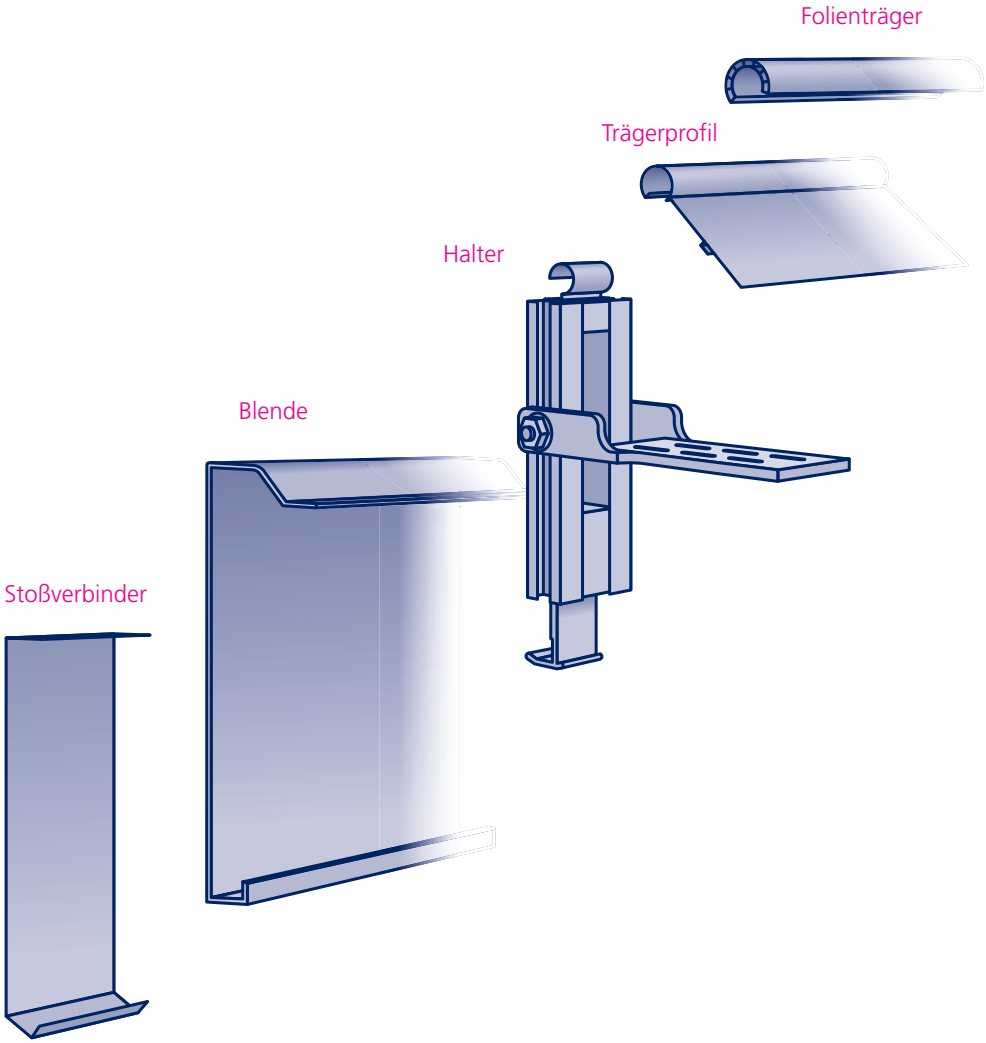

Was Sie beachten müssen

Vorschriften

Die Montage aller Flachdachabschlussprofile muss nach den Vorschriften der Flachdachrichtlinien und der entsprechenden DIN-Normen erfolgen.

Befestigungsmittel

Die Befestigungsmittel müssen eine kraftschlüssige Verbindung des Gelenkhaltewinkels zum Untergrund sichern. Sollten Sie bei der richtigen Wahl unschlüssig sein, so stimmen Sie sich bitte mit dem jeweiligen Hersteller der Befestigungsmittel ab.

Fugenabstand

Aluminium hat einen sehr hohen Ausdehnungskoeffizienten (0,024 mm/m * K). Es ist daher wichtig, ausreichend große Fugen an den Profilstößen zu lassen. Auf eine 3-m-Länge berücksichtigen Sie bitte:

Einbautemperatur [°C]	–10	0	10	20	30
Stoßfugenbreite [mm]	7	6	5	5	4

Halterabstand

Für Gebäudehöhen bis 20 Meter und Blendenhöhen bis 300 mm beträgt der standardmäßige Halterabstand 1,5 Meter (Basis: Windlastzone 3 mit Geländekategorie 3).
Ab 300 mm Blendenhöhe beträgt der Standard-Halterabstand 1,0 Meter.
Bei Gebäudehöhen von mehr als 20 Metern und/oder bei größeren Blendenhöhen muss der Halterabstand angepasst werden; das Gleiche gilt für turmartige Gebäudeformen und/oder sturmgefährdete Bereiche.
Sollten Sie sich nicht sicher sein, so freuen wir uns über Ihre Anfrage.

Zusatzbefestigung

Des Weiteren ist zu beachten, dass ab einer Blendenhöhe von 350 mm zwingend eine zusätzliche fassadenseitige Befestigung des Halters vorzunehmen ist. Die Befestigung ist handwerklich vor Ort herzustellen, z.B. durch eine stirnseitige Bohrung und das Setzen einer Sicherungsschraube.

Montage

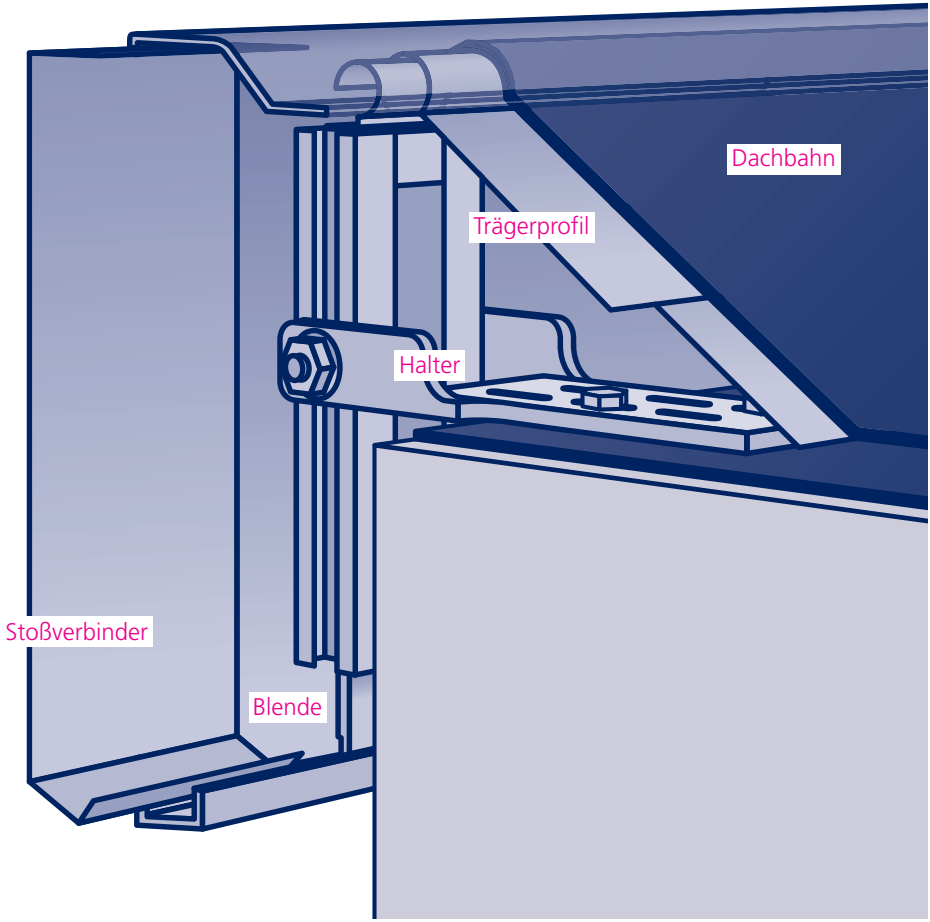

Die Polybit CLASSIC Konstruktion besteht aus vormontierten Haltern, Trägerprofilen und Blenden in 3-Meter-Längen sowie aus jeweils einem Stoßverbinder pro Länge.

Bei der Verwendung einer Folienabdichtung werden zusätzliche Folienträger geliefert, die auf den Kopf des Trägerprofils aufgeklipst werden.

Halter montieren

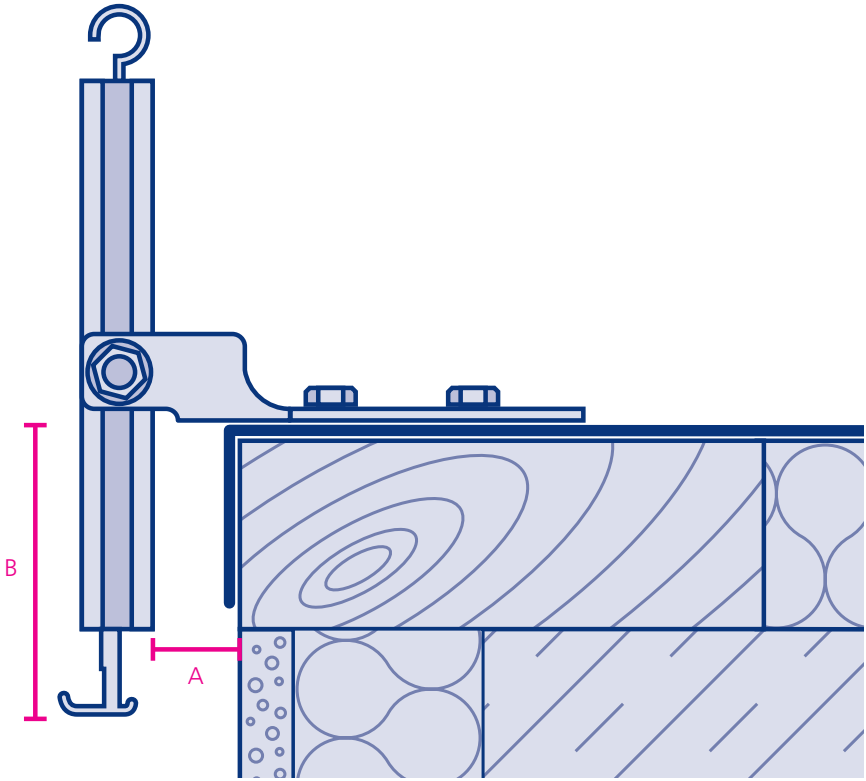

Die Montage der Halter beginnt an einer Gebäudeecke. Die ersten Halter werden über Eck, mit einem Abstand (A) von 20 mm zur Fassade gesetzt.
Sie werden in den Langlöchern zunächst nur leicht ausgerichtet. An der gegenüberliegenden Ecke ebenso verfahren.

Mit einer Schnur werden nun Höhe und Flucht über die gesamte Strecke eingerichtet.

Beachten Sie den notwendigen Abstand (A) zur Fassade, die senkrechte Überdeckung (B) und die der Dachneigung entsprechend einzuhaltende Höhe des Dachrands.

Halterabstände

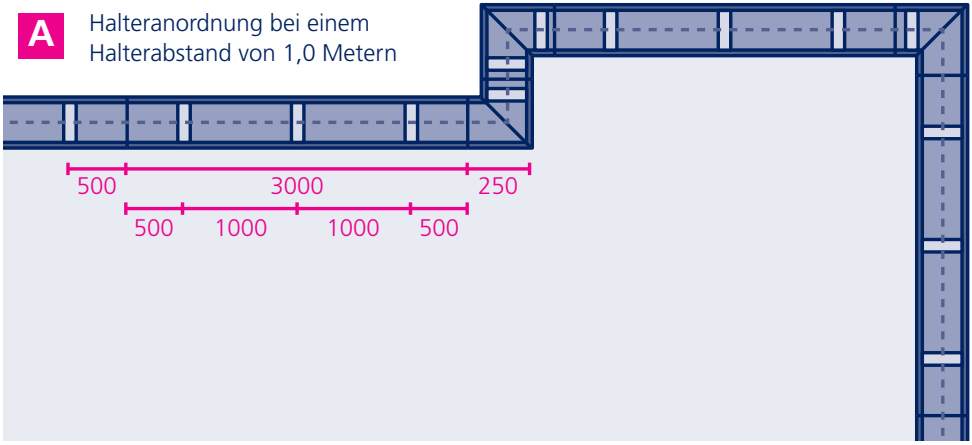

Dachrand Halter Trägerprofil Blende

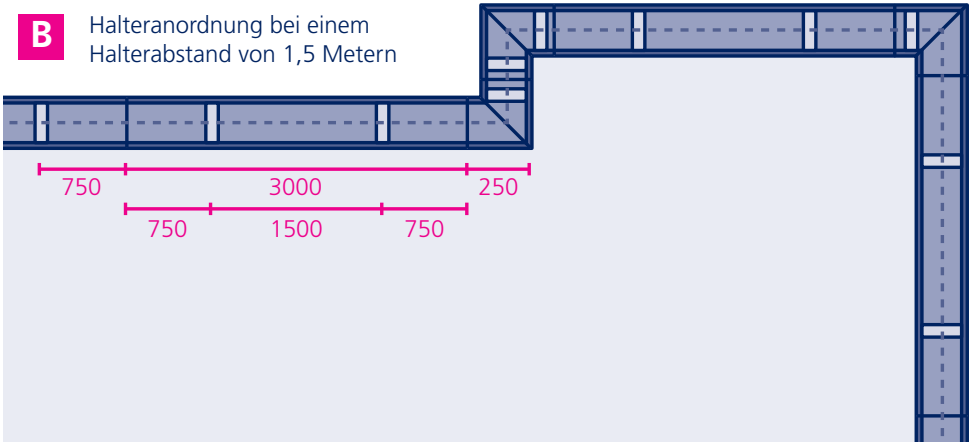

Die übrigen Halter werden jetzt anhand der Schnur gesetzt und ausgerichtet.

Trägerprofil einhängen

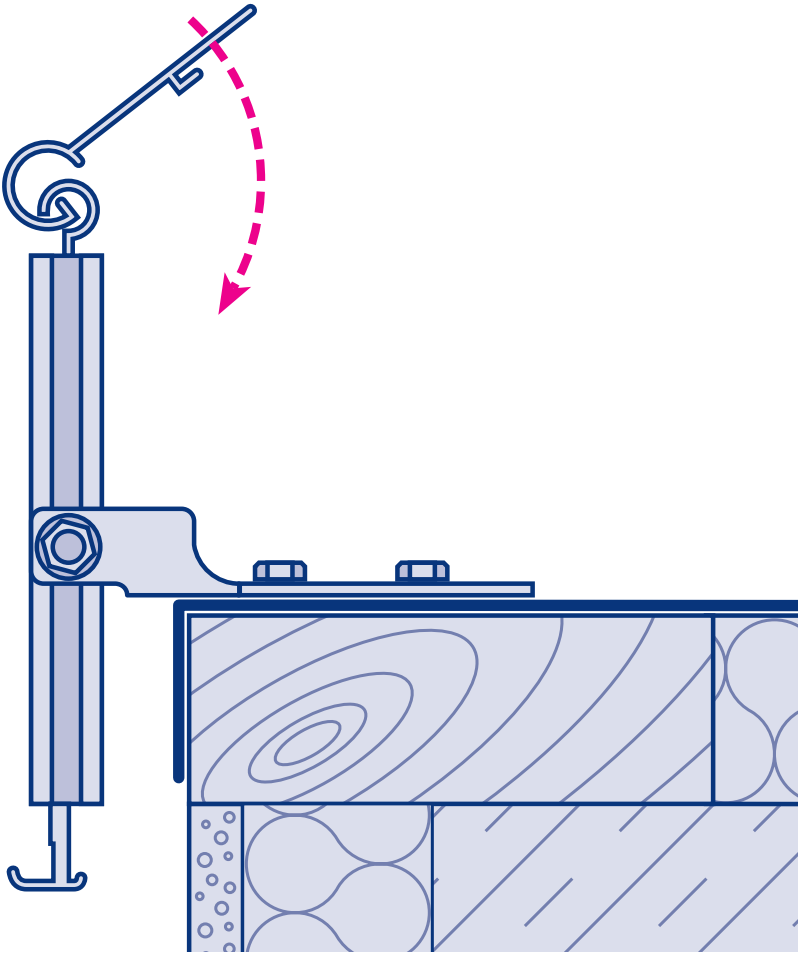

Jetzt die Sicherungsmuttern am Halter/ Gelenkwinkel mit einem 17er-Schraubenschlüssel anziehen.

Anschließend die Trägerprofile stoßmittig auf den Haltern einhängen. Dehnungsfugen beachten!

Anschluss herstellen

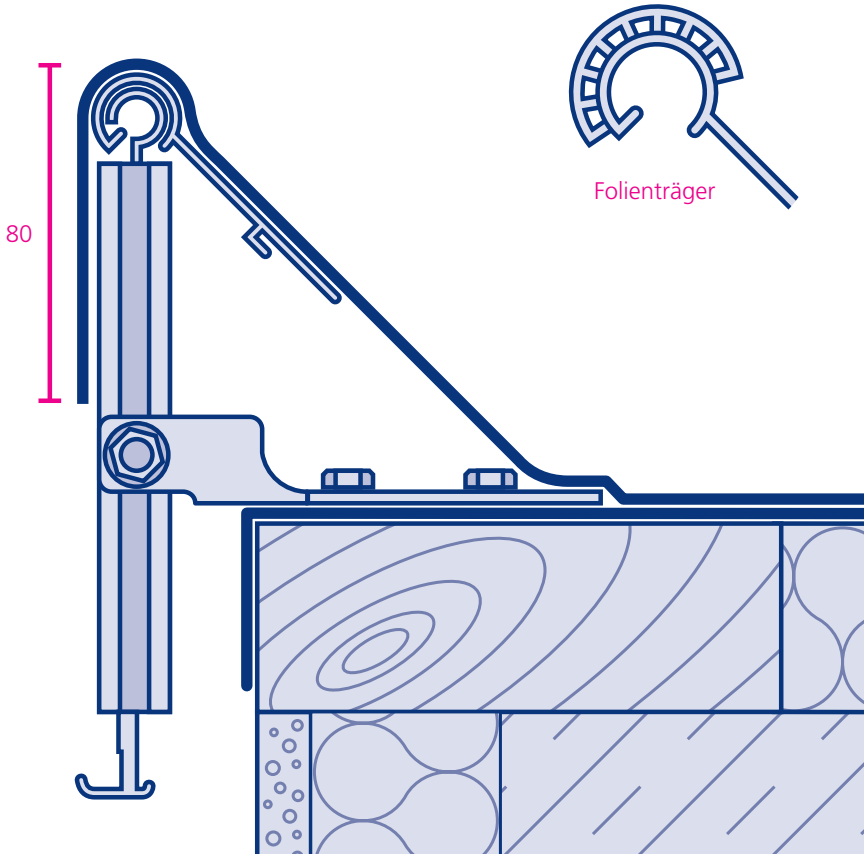

Mit einer Anschlussbahn, die den Kopf des Trägerprofils um mindestens 80 mm überlappt, Verbindung zur Dachfläche herstellen. Bei Verwendung einer Folienabdichtung wird zuvor der Folienträger auf das Trägerprofil aufgeklipst.
Sollte die Auflage des Trägerprofils zu kurz sein, wird ein Blech in die untere Nut der Auflage eingesteckt und mechanisch gegen Verrutschen gesichert. Alternativ kann ein handelsüblicher Dämmstoff- oder Holzkeil verwendet werden.
Bei der Verwendung von Schweißbahnen empfiehlt es sich grundsätzlich, die Überlappung im Profilkopf auszuklinken; dies erleichtert die anschließende Montage der Blende.

Blende montieren

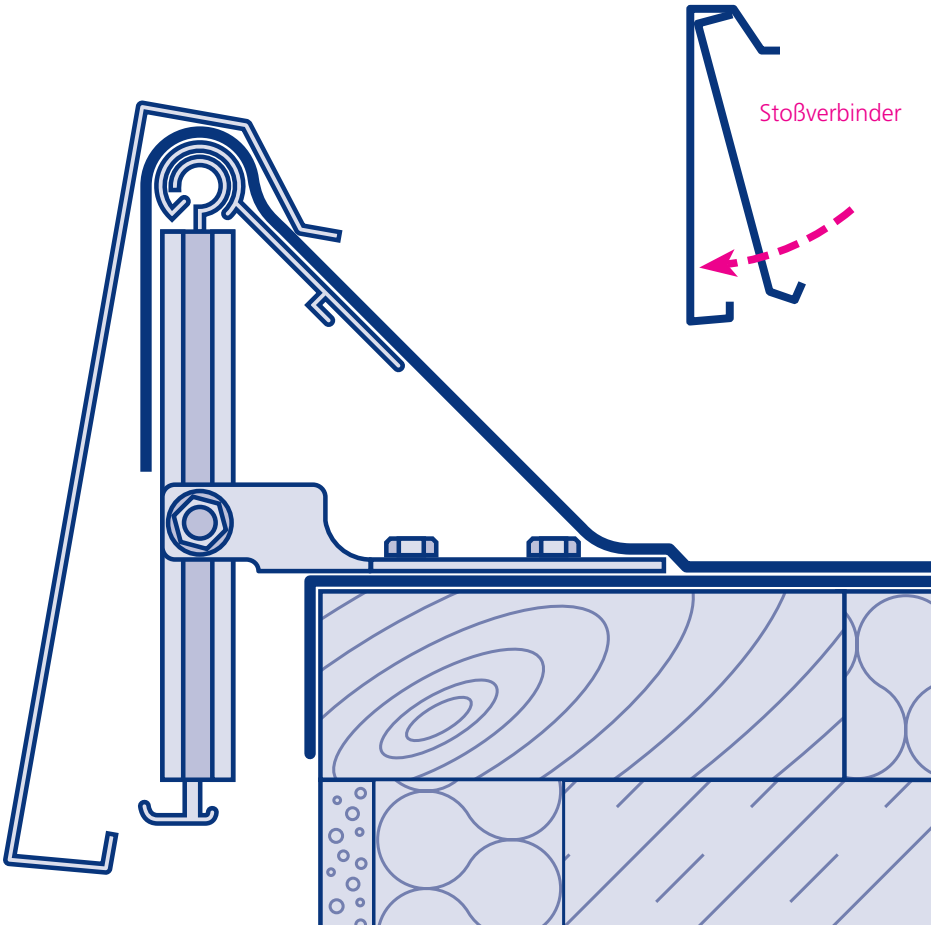

Die Montage der Blende beginnt mit einem Eckformteil. Rechts und links einen Stoßverbinder einklipsen, ausrichten und einrasten lassen.
Bei den weiteren Blendenelementen ebenso verfahren.

Achtung: Die Verbinder können nur eingeklipst werden!

Zubehör

Innenecke

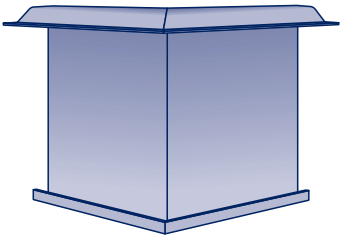

Aluminium
geschweißt

Außenecke

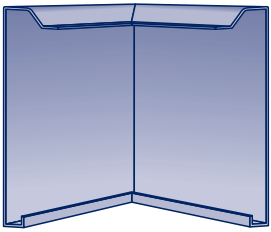

Aluminium
geschweißt

Endböden

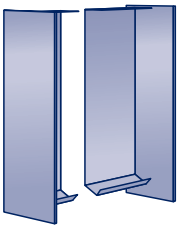

Aluminium
geschweißt

POLYBIT®
Das Beste fürs Dach

Polybit Baumetall GmbH
Fössestraße 97 A, D-30543 Hannover
Tel. 0511/353 996-60, Fax 0511/353 996-79
baumetall@polybit.de, www.polybit.de

Stand 03/18