POLYBIT

BALKON-GULLY SENKRECHT

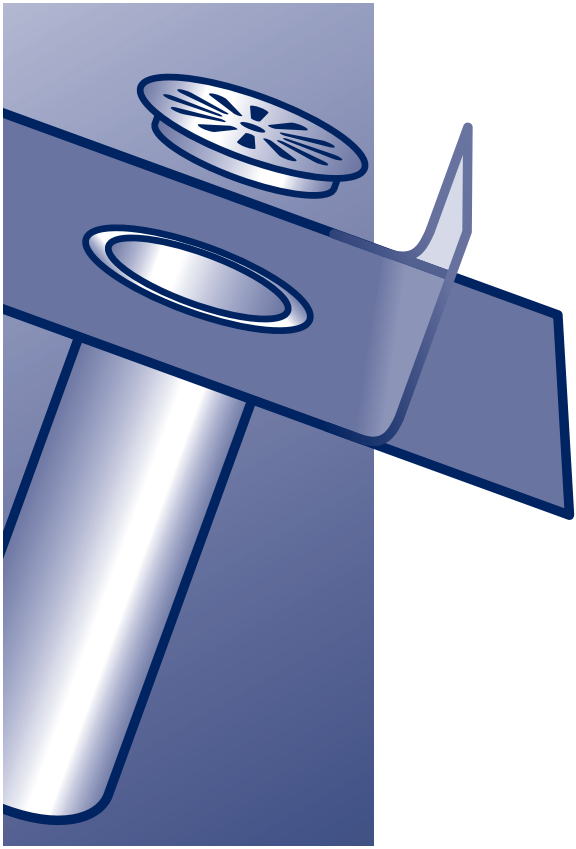

für Balkone
mit Bitumenabdichtung

Montage

Abdichtung

POLYBIT®
Das Beste fürs Dach

Montage und Abdichtung

Der Polybit Balkon-Gully für Balkone mit Bitumenabdichtung besitzt ein werkseitig eingearbeitetes Anschlussstück aus Polybit Bitumen-Schweißbahn. Er wird mechanisch und mit Dichtstoff auf der Balkonplatte befestigt und anschließend mit der Dachbahn verbunden.

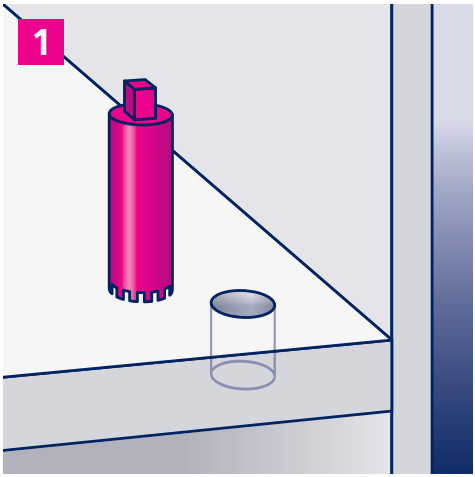

1. Position des Gullys festlegen. Durchgangsbohrung (Ø 60 bzw. 85 mm) in die Balkonplatte bohren.

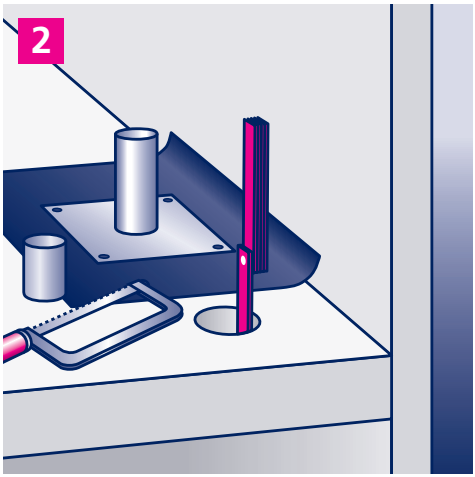

2. Betonplattenstärke messen und Stutzen des Balkon-Gullys passgenau kürzen (Balkonplattenstärke + 40 mm).

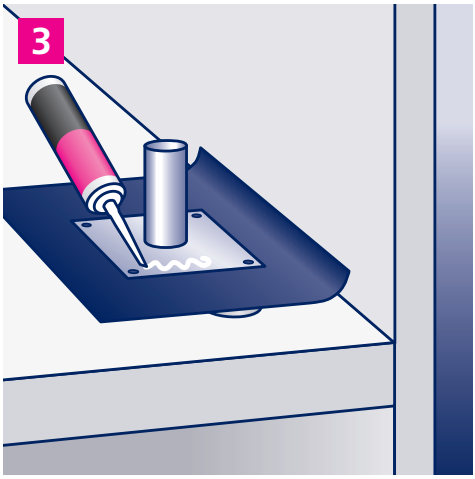

3. Dichtstoff (z. B. Polybit SEAL) auf die Unterseite des Edelstahlflansches auftragen.

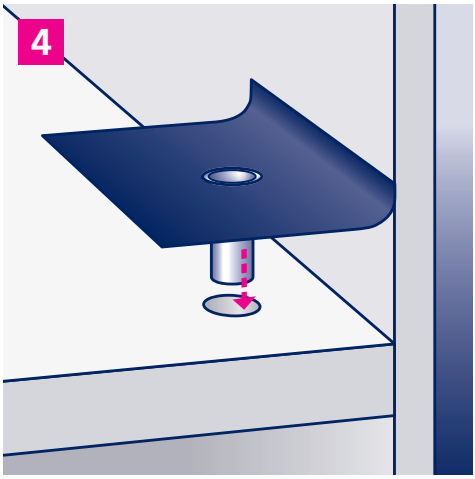

4. Den Balkon-Gully durch die Aussparung führen …

Vorschriften/Normen
Bei der Montage der Gullys sind die zum Zeitpunkt der Montage gültigen Normen und Regelwerke sowie die Verlegerichtlinien der Hersteller der Anschlussmaterialien zu berücksichtigen.

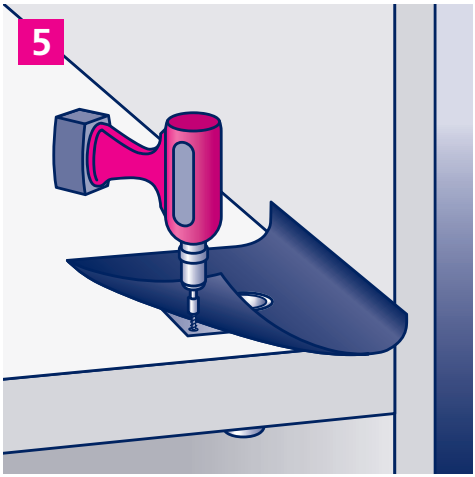

5. … und mechanisch befestigen.

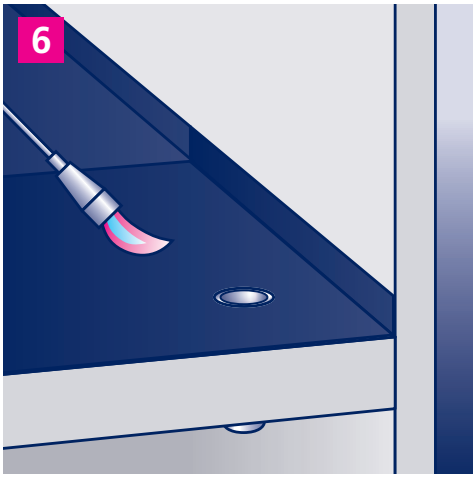

6. Anschließend die Abdichtung herstellen.

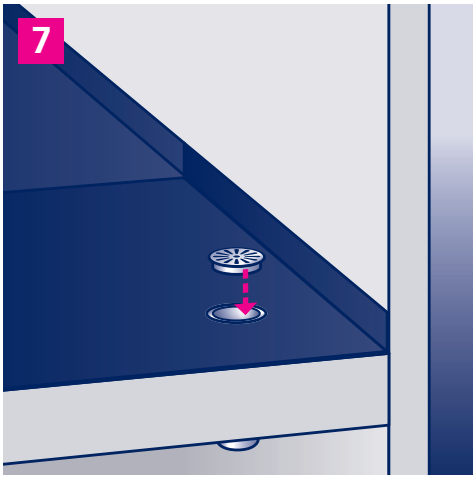

7. Rost einsetzen.

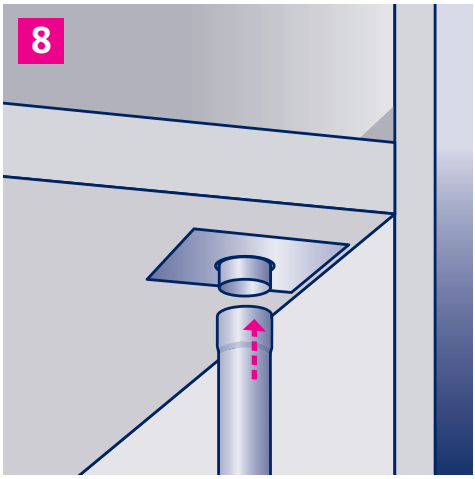

8. Bei Bedarf von unten eine Wandscheibe (nicht inkl.) montieren und ein Anschlussrohr (nicht inkl.) aufstecken.

Auch erhältlich als

Balkon-Gully, WU-Beton

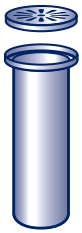

Balkon-Gully, Flüssigabdichtung

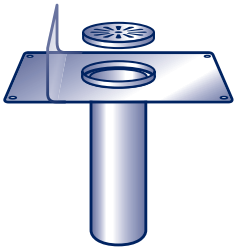

Balkon-Gully-System, Dachbahn

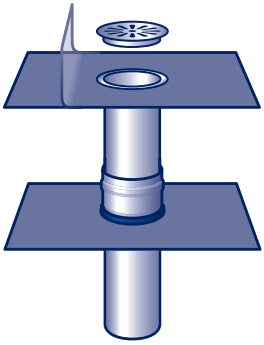

Zubehör

Wandscheibe

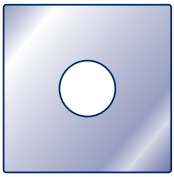

Edelstahl
zur Abdeckung der
Balkonplattendurchführung

Rohrsystem

Edelstahl
für Ø 50/75 mm
Länge 250/500/1000/2000 mm

Rohrbogen

Edelstahl
Winkel 45° oder 87,5°
für Ø 50/75 mm

Reinigungsrohr

Edelstahl
für Ø 75 mm

POLYBIT®
Das Beste fürs Dach

Polybit Nord Handelsgesellschaft mbH
Werkstraße 12, D-22844 Norderstedt
Tel. 0 40/533 211-10, Fax 0 40/533 211-70
info@polybit.de, www.polybit.de

Stand 03/22