POLYBIT

BALKON-TOPF-GULLY SENKRECHT

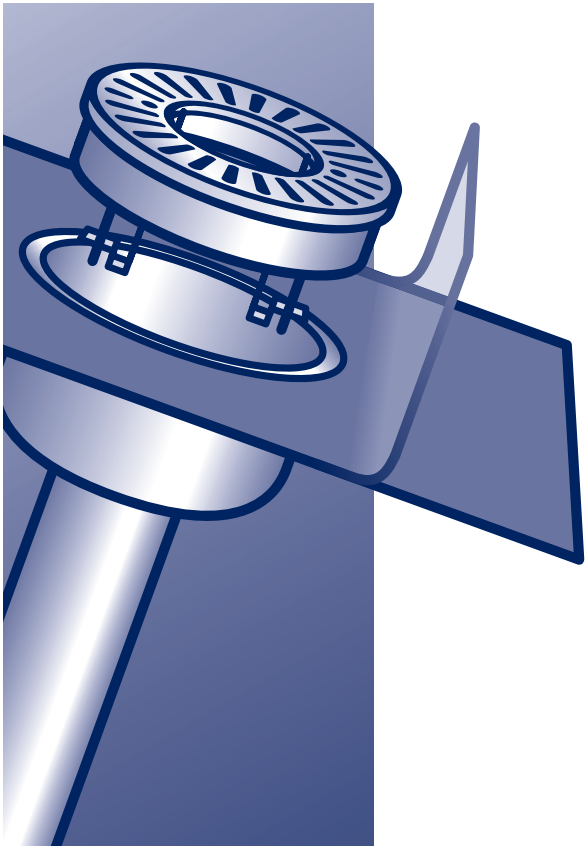

für **untere** Balkone mit Bitumenabdichtung

- Montage
- Abdichtung

POLYBIT®

Das Beste fürs Dach

Montage und Abdichtung

Der Polybit Balkon-Topf-Gully für Balkone mit Bitumenabdichtung besitzt ein werkseitig eingearbeitetes Anschlussstück aus Polybit Bitumen-Schweißbahn. Er wird mechanisch und mit Dichtstoff auf der Balkonplatte befestigt und anschließend mit der Dachbahn verbunden.

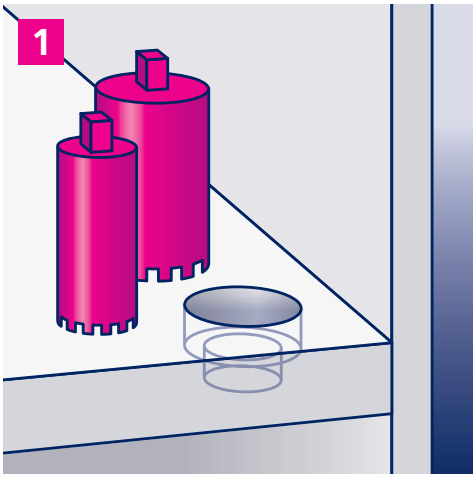

1. Position des Gullys festlegen. Senkbohrung (Ø 170 mm) und Durchgangsbohrung (Ø 75 bzw. 100 mm) in die Balkonplatte bohren.

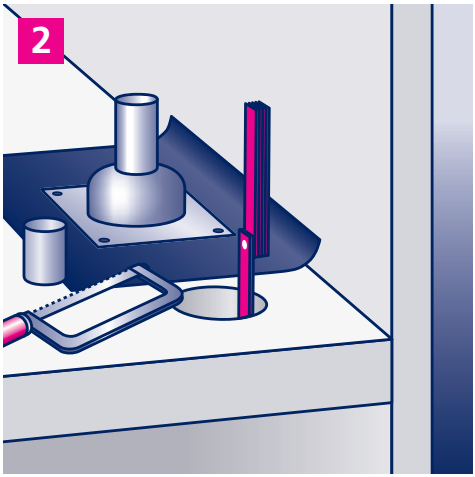

2. Betonplattenstärke messen und Stutzen des Balkon-Topf-Gullys passgenau kürzen (Balkonplattenstärke + 40 mm).

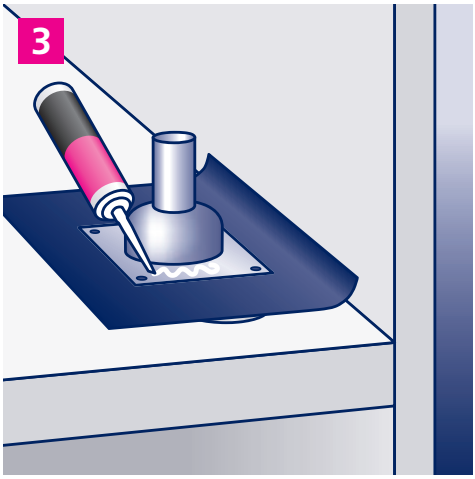

3. Dichtstoff (z. B. Polybit SEAL) auf die Unterseite des Edelstahlflansches auftragen.

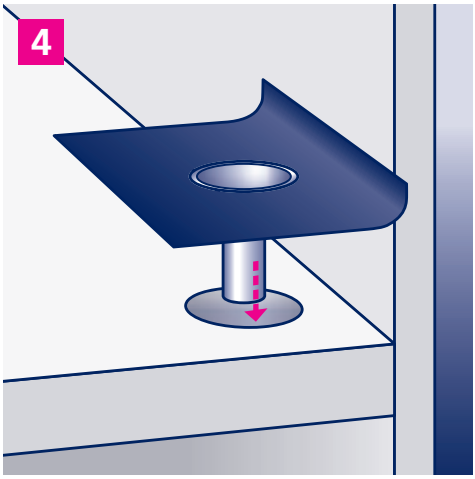

4. Den Balkon-Topf-Gully durch die Aussparung führen …

Vorschriften/Normen
Bei der Montage der Gullys sind die zum Zeitpunkt der Montage gültigen Normen und Regelwerke sowie die Verlegerichtlinien der Hersteller der Anschlussmaterialien zu berücksichtigen.

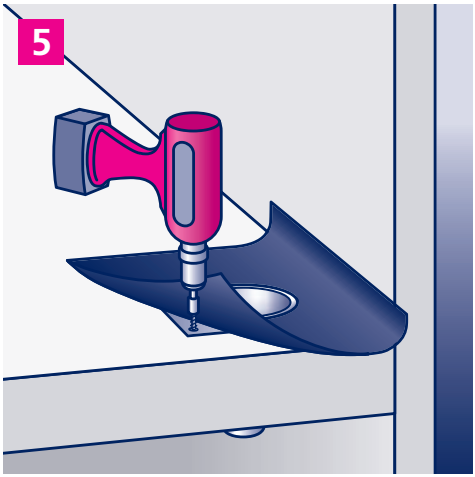

5. … und mechanisch befestigen.

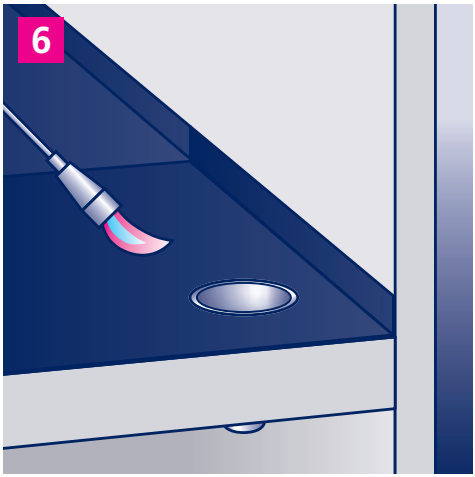

6. Anschließend die Abdichtung herstellen.

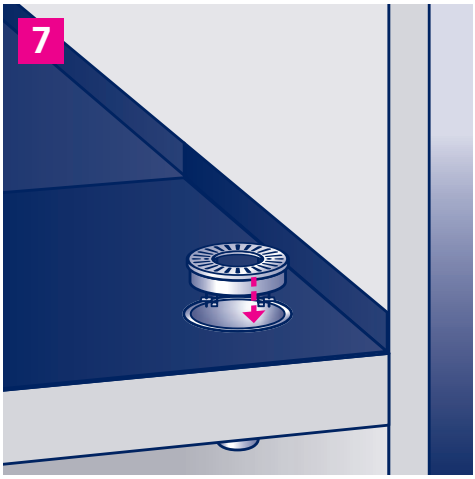

7. Rost mit Aussparung und Hebetechnik einsetzen.

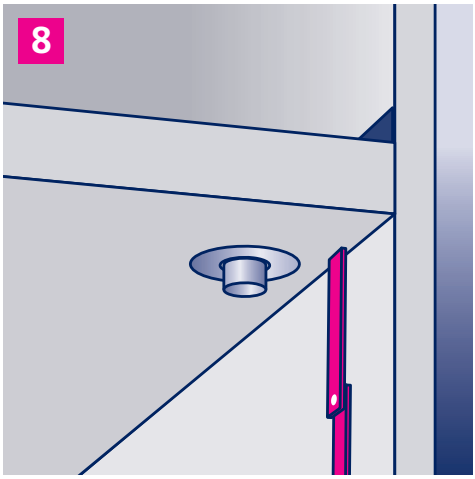

8. Abstand zwischen oberer und unterer Balkonplatte messen.

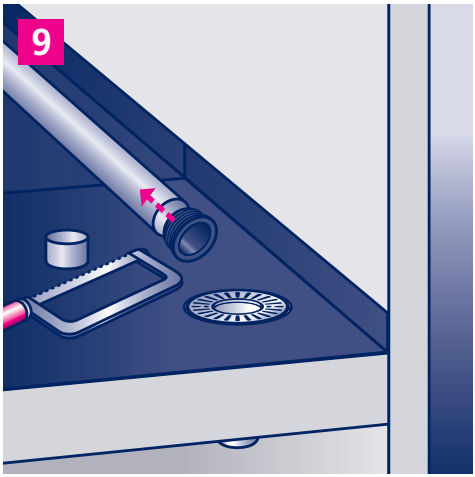

9. Alu-Rohr (nicht inkl.) auf gemessenen Abstand + 20 mm einkürzen und EPDM-Dichtung (nicht inkl.) in das Alu-Rohr einsetzen

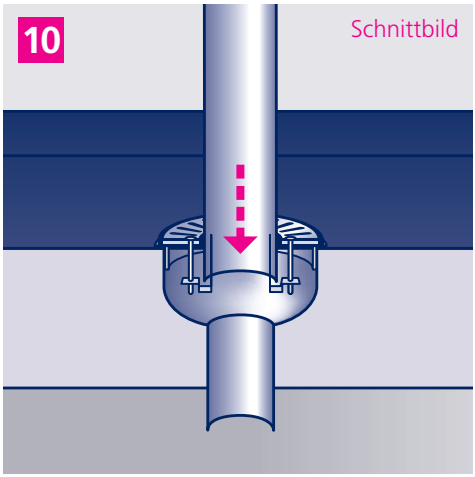

10. Alu-Rohr auf die Bügel der Hebetechnik stecken …

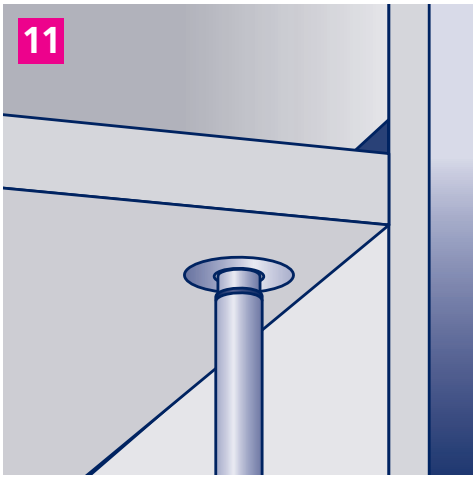

11. … und direkt unter dem Ablauf der oberen Balkonplatte platzieren.

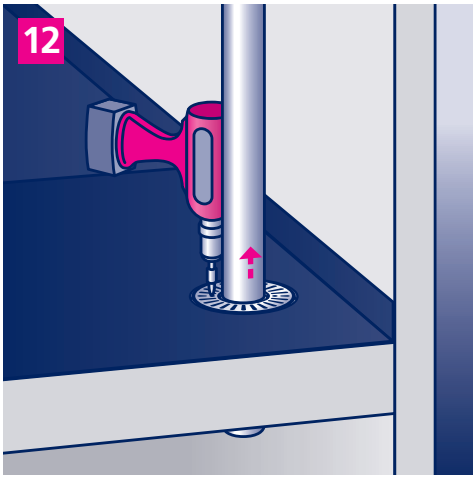

12. Schrauben der Hebetechnik anziehen …

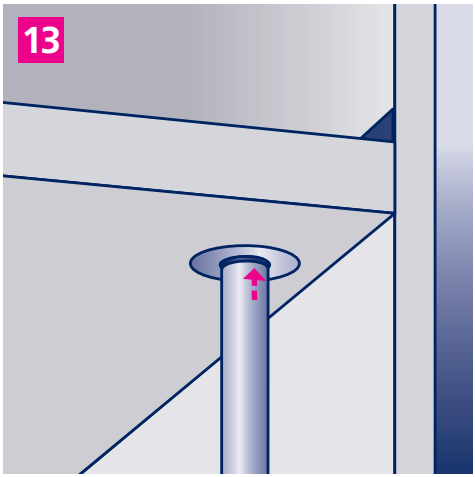

13. … und damit das Alu-Rohr gegen die Unterseite der oberen Balkonplatte spannen.

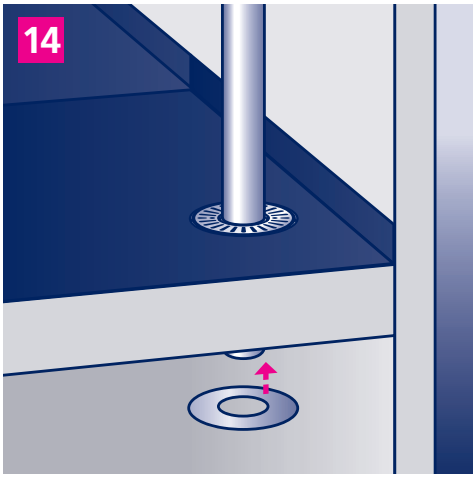

14. Bei Bedarf von unten eine Deckenscheibe (nicht inkl.) montieren …

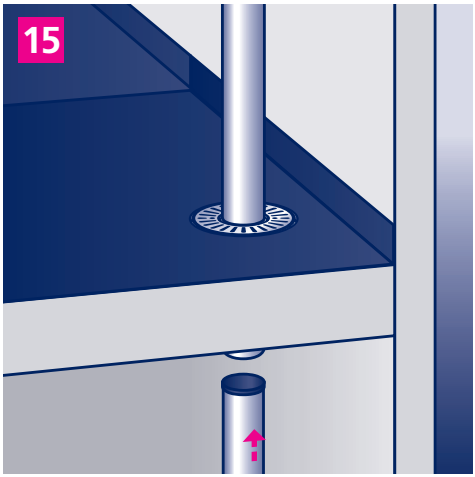

15. … und ein weiteres Alu-Rohr mit eingesetzter Dichtung (nicht inkl.) anschließen.

Auch erhältlich als

Balkon-Topf-Gully für obere Balkone

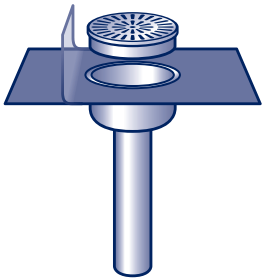

Zubehör

Deckenscheibe

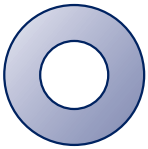

Edelstahl
zur Abdeckung der
Balkonplattendurchführung

Alu-Rohr

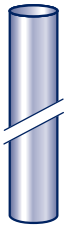

eloxiertes Aluminium
Ø 75/110 mm
Länge 2750 mm

EPDM-Dichtung

passend für Alu-Rohr
Ø innen 63/90 mm
Ø außen 75/110 mm

POLYBIT®
Das Beste fürs Dach

Polybit Nord Handelsgesellschaft mbH
Werkstraße 12, D-22844 Norderstedt
Tel. 0 40/533 211-10, Fax 0 40/533 211-70
info@polybit.de, www.polybit.de

Stand 09/21