POLYBIT DACHKONSOLE

Dachkonsole zur Befestigung von Objekten auf Beton-Warmdächern

Montage

Abdichtung

POLYBIT®

Das Beste fürs Dach

Das ist im Lieferumfang enthalten:

Polybit Dachkonsole, rund
mit Bitumenflansch, zweilagig
oder Folienflansch, einlagig

Konsolenadapter mit Gewindeeinsatz,
Befestigungsschrauben M6 und EPS-
Dämmstoffzylinder

Betonanker mit M12-Gewinde und
Sechskantkopf

Für die Montage benötigen Sie:

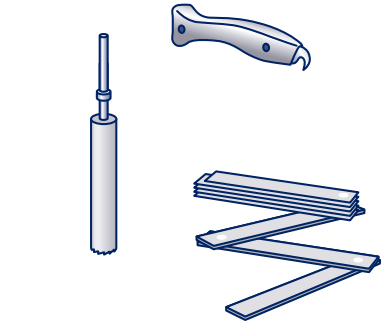

Pappmesser mit Hakenklinge

Dämmstoffbohrer 40 mm Ø zum Ausschneiden der Wärmedämmung. Umgedreht als Bohrzentrierhilfe zu verwenden.

Zollstock/Metermaß zur Bestimmung der Dicke des Dachaufbaus

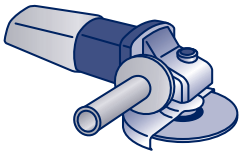

Flex zum Kürzen des Konsolenadapters

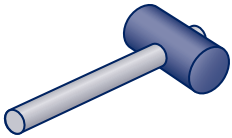

Gummihammer

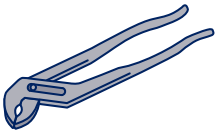

Wasserpumpenzange

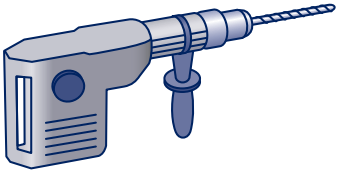

Bohrhammer mit Betonbohrer, 10 mm Ø, mindestens 100 mm länger als die Dicke der Wärmedämmung + Dicke der Abdichtung

Tangential-Schlagschrauber mit TX30- und M12-Bit-Aufsatz

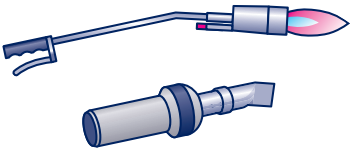

Aufschweißbrenner (Bitumenflansch) oder **Heißluftgerät** (Folienflansch) zum Verbinden des Flansches mit der Dachfläche

Montage

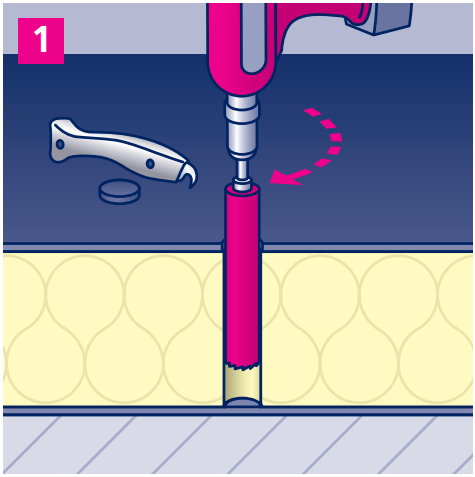

1. Position der Dachkonsole festlegen. Dachbahn mit dem Pappmesser auftrennen und mit dem Dämmstoffbohrer (40 mm Ø) die Dämmung bis zur Dampfsperre ausschneiden. Wichtig: Dampfsperre nicht verletzen!

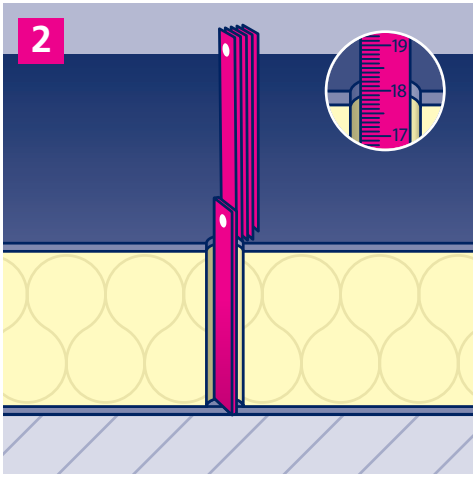

2. Dicke der Dämmschicht mit einem Zollstock/Metermaß ermitteln.

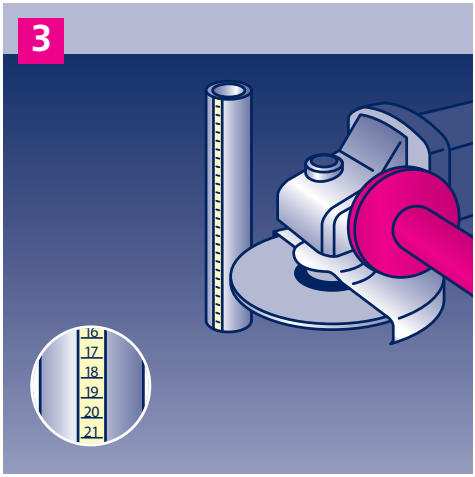

3. Konsolenadapter auf die richtige Länge einkürzen. Nutzen Sie dazu die entsprechende Höhenangabe auf dem Rohr.

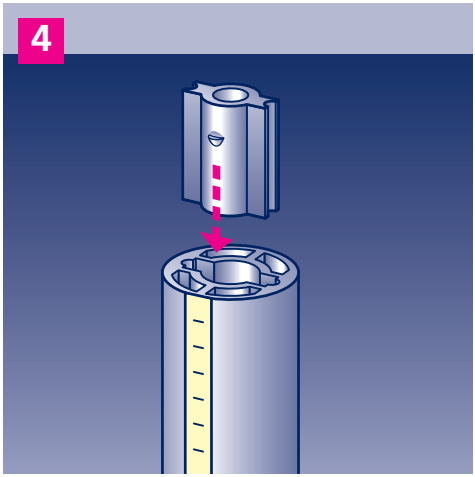

4. Gewindeeinsatz so drehen, dass das innenliegende Gewinde zum Konsolenadapter zeigt, und dann in die Unterseite des Konsolenadapters stecken. Mit einem Gummihammer hineintreiben, bis der Einsatz flächenbündig abschließt.

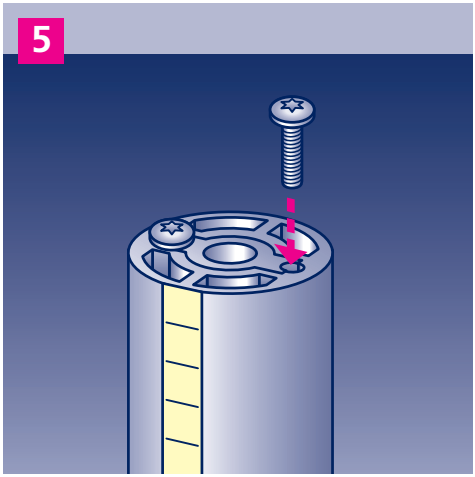

5. Gewindeeinsatz mit den beiden M6-Schrauben fixieren (Bit TX30, Drehmoment ca. 15 Nm).

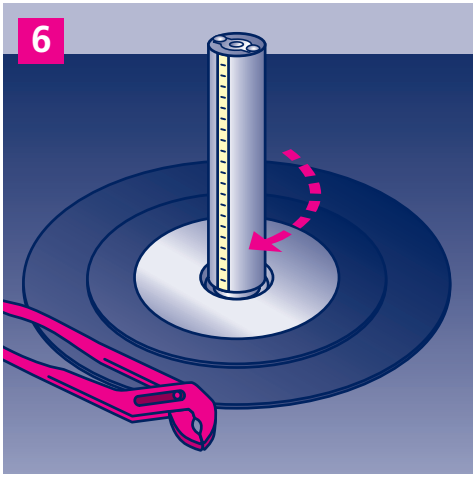

6. Konsolenadapter in die Unterseite der Dachkonsole schrauben – zunächst von Hand, anschließend mithilfe einer Wasserpumpenzange festziehen.

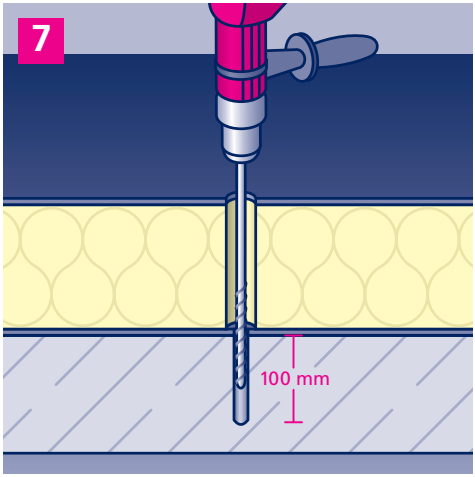

7. Konzentrisch zum Ausschnitt in der Dämmung ein Loch (Ø 10 mm, mind. 100 mm tief) für das Einsetzen des Betonankers bohren. Als Zentrierhilfe nutzen Sie ggf. den umgedrehten Lochschneider.

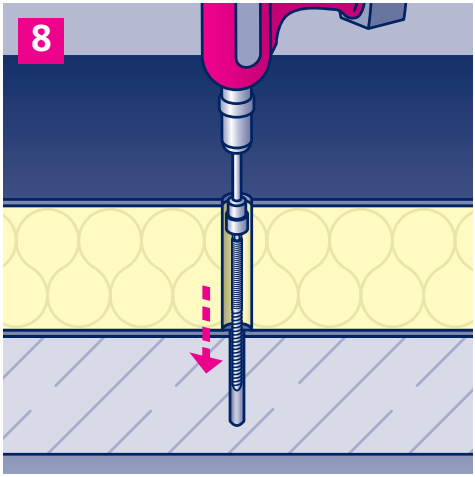

8. Den Betonanker mit dem Tangential-Schlagschrauber (8 mm M12-Bit-Aufsatz) 80 mm tief in den Beton drehen.

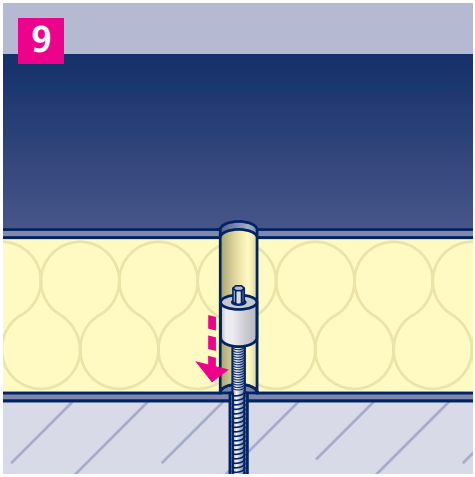

9. Dämmstoffzylinder über den Betonanker stecken und in das Loch schieben, bis er auf der Dampfsperre aufliegt.

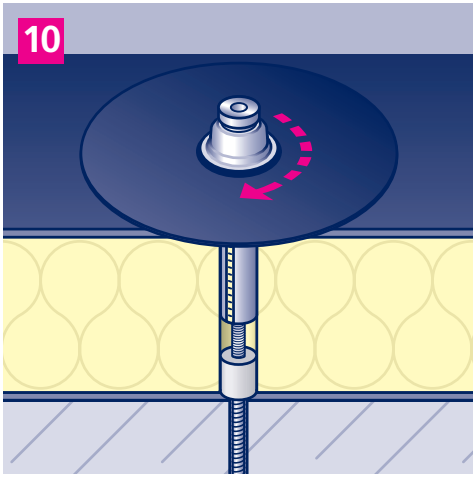

10. Den vormontierten Konsolenadapter auf das Gewinde des Betonankers aufsetzen und im Uhrzeigersinn vorsichtig festdrehen, bis der Flansch der Dachkonsole auf der Dachfläche aufliegt.

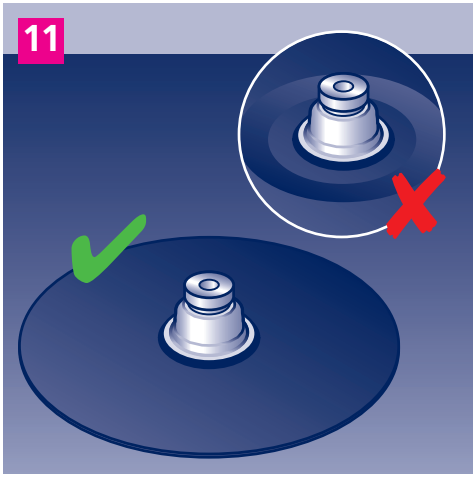

11. Achtung: Die Dachkonsole darf nur so weit verschraubt werden, dass keine Verformungen in der Dachabdichtung entstehen.

12. Den Folienflansch bzw. die beiden Bitumenflansche mit der Flächenabdichtung verbinden.
Im Anschluss werden die Befestigungssysteme für z.B. PV-/Solaranlagen, Wärmepumpen oder Terrassen installiert.

Das Beste fürs Dach

Polybit Nord Handelsgesellschaft mbH
Werkstraße 12, D-22844 Norderstedt
Tel. 040 533211-10, Fax 040 533211-70
info@polybit.de, www.polybit.de

Stand 07/23