POLYBIT ATTIKA-ROHR

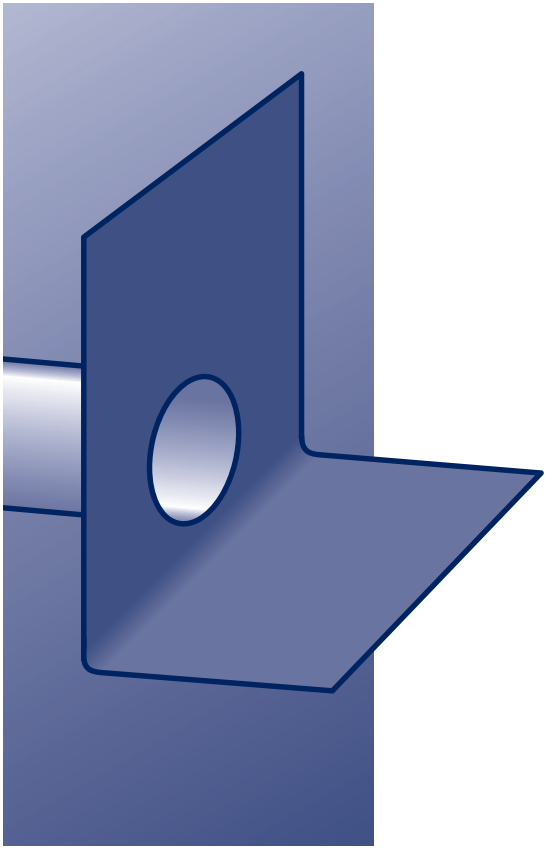

Montage

Abdichtung

POLYBIT®

Das Beste fürs Dach

Allgemeine Hinweise

Vorschriften/Normen

Bei der Montage von Flachdachentwässerungselementen sind die zum Zeitpunkt der Montage gültigen Normen und Regelwerke zu berücksichtigen: DIN 1986-100, DIN 1986-3, DIN EN 12056-3, DIN 18531, DIN 18234, Flachdachrichtlinie, technische Regeln des VDD (Industrieverband Bitumen-Dach- und Dichtungsbahnen e.V.), Verlegerichtlinien der Folienhersteller

Einige wichtige Punkte dieser Regelwerke sind nachfolgend aufgelistet:

Platzierung

Dachgullys sind im Tiefpunkt eines Daches einzubauen.

Anzahl

Jeder durch die Dachkonstruktion vorgegebene Tiefpunkt muss mindestens einen Dachablauf erhalten.

Durchdringungen

Der Abstand von Durchdringungen untereinander und zu anderen Bauteilen soll mindestens 30 cm betragen. Maßgebend ist dabei die äußere Begrenzung des Flansches.

Abstände

Wenn sich die Dachabläufe in einem linearen Tiefpunkt ohne nennenswerte Höhendifferenzen befinden, sollte der maximale Abstand der Dachabläufe 20 m nicht überschreiten. In nicht geradlinigen Tiefpunkten mit Höhenunterschieden sind entsprechend kürzere Abstände zu wählen, um die Ansammlung von Niederschlagswasser zu vermeiden.

Brandschutz

Bei der Planung und Ausführung von Entwässerungsanlagen sind die Brandschutzanforderungen einzuhalten.

Begleitheizung

Es sollte geprüft werden ob für das geplante Objekt eine Begleitheizung erforderlich ist.

Zugänglichkeit

Zu Wartungszwecken müssen Dachgullys frei zugänglich sein.

Verstärkung

Bei Stahltrapezprofil-Unterkonstruktionen sind ggf. Verstärkungsbleche einzubauen.

mechanische Verbindung

Der Grundkörper ist mechanisch mit dem Untergrund zu verbinden.

Schrägstellen

Ein Schrägstellen des Aufstockelementes oder des Sanierungsgullys muss durch geeignete Maßnahmen verhindert werden.

Abdichtung

Die Flansche der Dachgullys und Aufstockelemente sind in die Abdichtungsebene einzubinden.

Kondensatbildung

Dachgullys und die angeschlossenen Rohrleitungen sind im Innenbereich durch geeignete Maßnahmen vor Kondensatbildung zu schützen.

Kaskadenentwässerung

In Ausnahmefällen kann Regenwasser über freie Ausläufe auf niedrigere Dachflächen abgeleitet werden, dabei muss das Regenwasser von aufgehenden Gebäudeteilen weggeleitet werden. Im Bereich, wo das Regenwasser auftrifft, muss die Abdichtung bzw. die Dachdeckung verstärkt sein.

Notentwässerung

Von jedem Dachablauf aus muss ein freier Abfluss auf der Dachabdichtung zu einer Notentwässerung mit ausreichendem Abflussvermögen vorhanden sein. Lässt die Dachgeometrie eine freie Notentwässerung über die Fassade nicht zu, muss zur Sicherstellung der Notentwässerungsfunktion ein zusätzliches Leitungssystem mit freiem Auslauf auf das Grundstück diese Aufgabe übernehmen.

freier Auslauf

Die Notentwässerung darf nicht an die Entwässerungsanlage angeschlossen werden, sondern muss mit freiem Auslauf auf schadlos überflutbare Grundstücksflächen geleitet werden.

Hochpunkt

Ist der Hochpunkt einer Notüberlaufströmung mit der Wassertiefe W weiter als L = 10 m vom Notüberlauf/Notablauf entfernt bzw. liegen Notüberlauf/Notablauf weiter als 20 m auseinander, ist die Wassertiefe im Hochpunkt mindestens mit dem doppelten Wert für die erforderliche Druckhöhe am Ablauf/Überlauf anzunehmen.

Wartung

Dachgullys sind mindestens zweimal pro Jahr zu warten. Dabei sind fehlende oder defekte Teile nachzurüsten oder auszutauschen und alle Verbindungen (auch Schraubverbindungen) zu prüfen.

Montage und Abdichtung

Das Polybit Attika-Rohr besitzt ein Anschlussstück aus flexibler Kunststoffbitumenschweißbahn mit eingearbeitetem Streckmetall (auch andere flexible Materialien sind möglich). Zur sicheren Abdichtung empfiehlt sich die Verwendung einer Dampfsperrplatte (nicht inkl.).

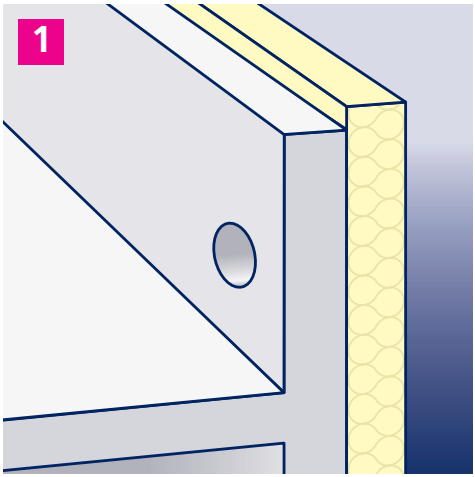

1. Position des Attika-Rohrs entsprechend der Entwässerungs-Berechnung festlegen (Anstauhöhe mind. 2 cm), Aussparung in die Attika bohren (Durchmesser siehe Datenblatt).

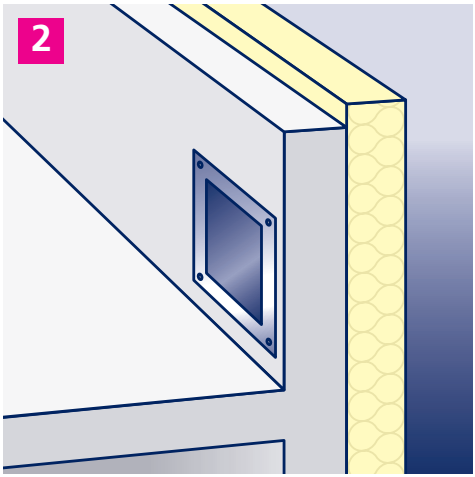

2. Zum Erreichen einer dampfdichten Durchführung bei einer wärmegedämmten Attika wird eine Dampfsperrplatte (nicht inkl.) mit dehnbarer EPDM-Folie montiert.

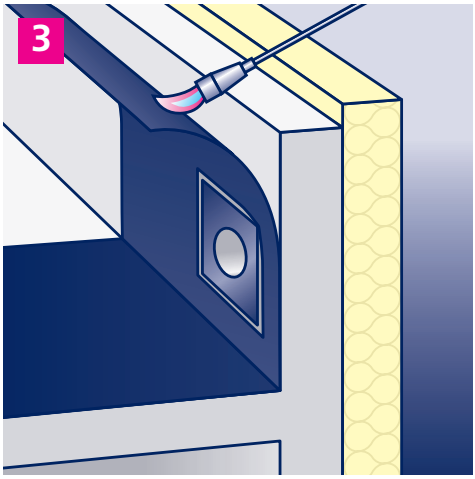

3. Dampfsperrbahn auf den mit Voranstrich behandelten Edelstahl-Flansch aufschweißen; ein Loch (2 cm kleiner als der Ø des Attika-Rohrs) in die EPDM-Folie schneiden.

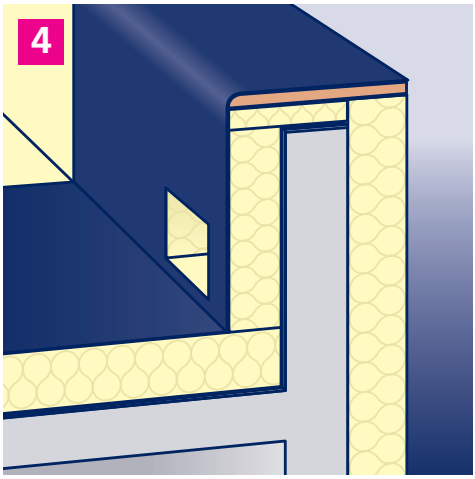

4. Dämmung um die Aussparung herum aufbauen und die 1. Lage der Abdichtung verlegen.

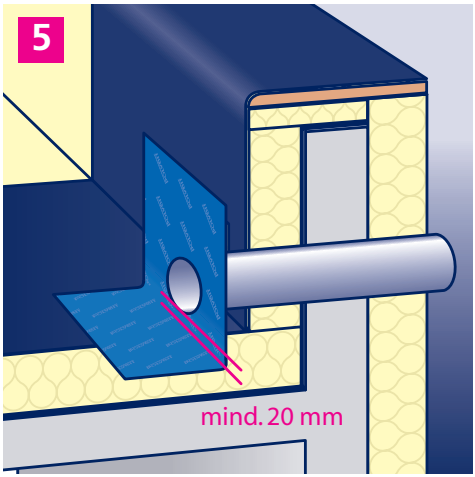

5. Durch das eingearbeitete Streckmetall kann das Anschlussstück einfach an der gewünschten Höhe (mindestens 20 mm) abgekantet werden.

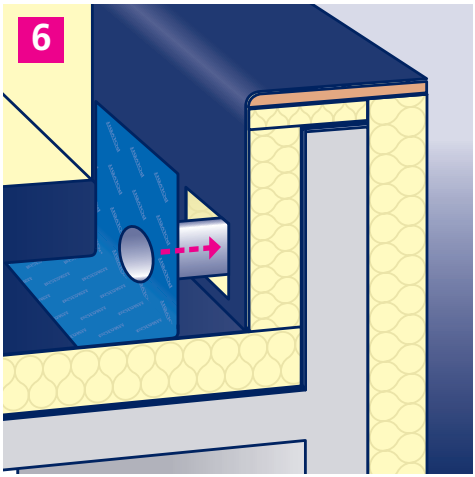

6. Attika-Rohr durch die Dampfsperrplatte und die Attika führen. Ringspalt verschließen und abdichten. Ggf. Wandscheibe oder Wandrosette (nicht inkl.) montieren.

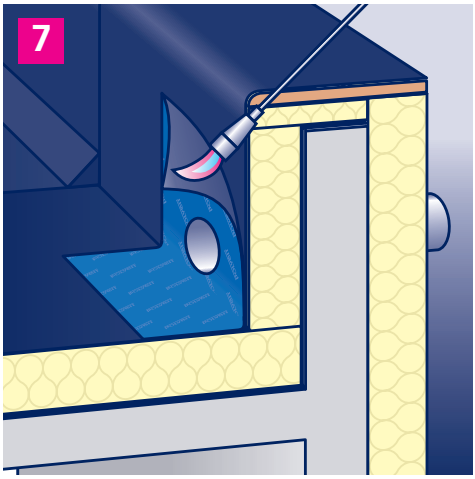

7. Anschlussstück durch Verschweißen oder Verkleben mit der 1. Lage der Abdichtung verbinden.

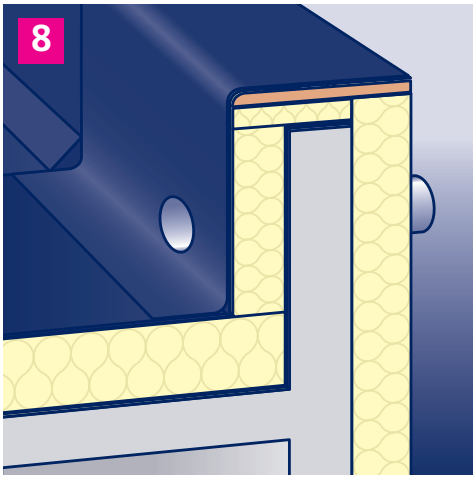

8. Oberlage aufschweißen oder -kleben. Ggf. Kies- oder Laubfang (nicht inkl.) montieren.

Zubehör

Dampfsperrplatte

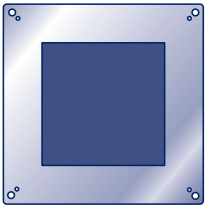

Edelstahl
mit dehnbarer EPDM-Folie, passend für
Attika-Elemente mit Ø 50 bis 160 mm

Wandrosette

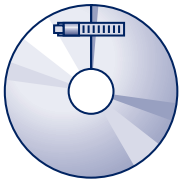

Edelstahl
zur Abdeckung einer
Mauerdurchführung, verstellbar

Wandscheibe

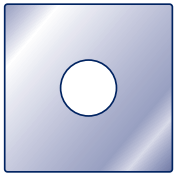

Edelstahl
zur Abdeckung einer
Mauerdurchführung

Reduzierungen und Abzweige

Zink bzw. Edelstahl
zur Reduzierung auf Regenrohre und Loro-X-Rohre,
mit oder ohne Lochblechabdeckung

Winkel 90°

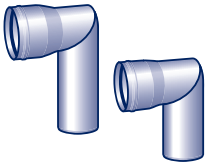

Edelstahl
zur Reduzierung auf Regenrohre

Rohrsystem

Edelstahl
für Ø 50/75/110/125/160 mm
Länge 250/500/1000/2000 mm

Rohrbogen

Edelstahl
Winkel 45° oder 87,5°
für Ø 50/75/110/125/160 mm

Reinigungsrohr

Edelstahl
für Ø 75/110/125/160 mm

Verschlussstopfen

Edelstahl
für Ø 50/75/110/125/160 mm

Laub- und Kiesfänge

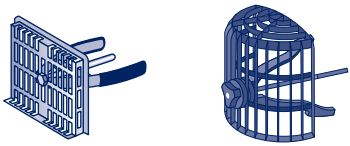

Edelstahl bzw. Kunststoff
für Abläufe mit Ø 75 bis 200 mm

POLYBIT®
Das Beste fürs Dach

Polybit Nord Handelsgesellschaft mbH
Werkstraße 12, D-22844 Norderstedt
Tel. 040 533211-10, Fax 040 533211-70
info@polybit.de, www.polybit.de

Stand 06/23