POLYBIT KABEL-DURCHFÜHRUNG

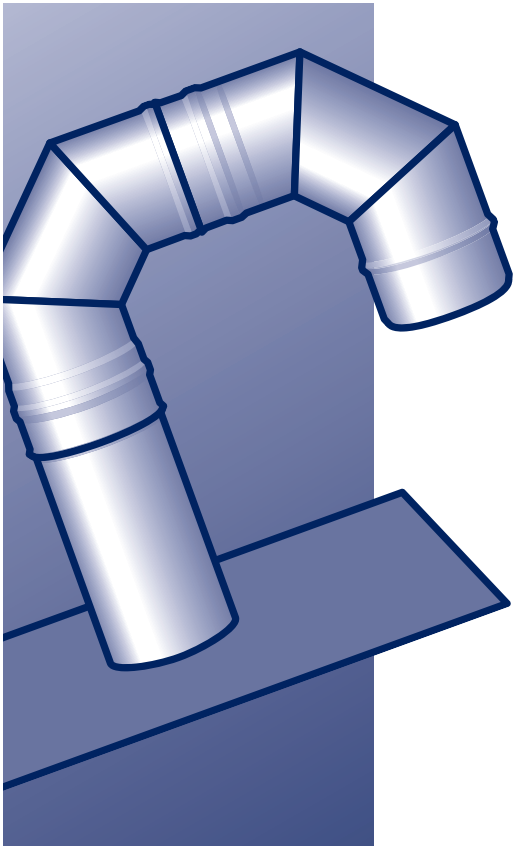

Montage

Abdichtung

POLYBIT®

Das Beste fürs Dach

Montage und Abdichtung

Die Polybit Kabeldurchführungen bestehen aus einem Dachentlüfter und zwei 90°-Bögen. Sie besitzen ein integriertes Anschlussstück aus Bitumenschweißbahn (oder aus fast jedem anderen gewünschten Dichtungsmaterial). Für die Sanierung und den Neubau von Kaltdächern.

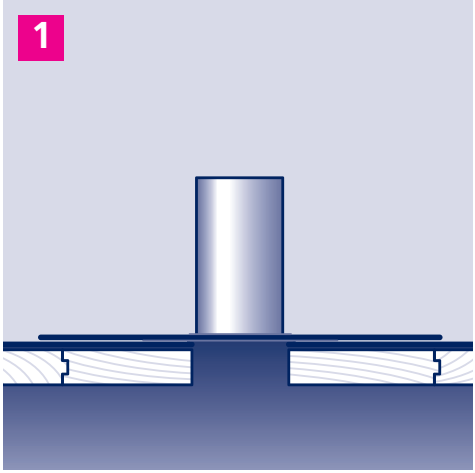

1. Unterteil der Kabeldurchführung über der vorbereiteten Öffnung im Dach ausrichten.

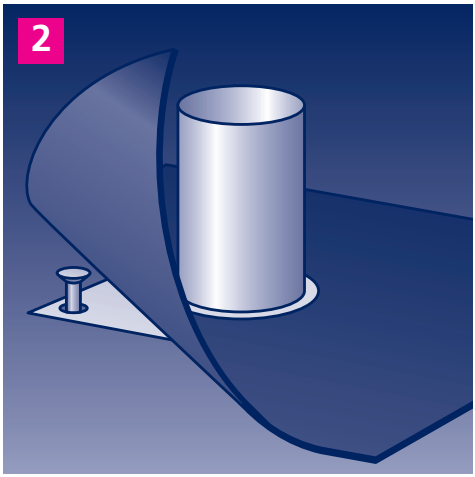

3. Kabeldurchführung mit geeigneten Befestigungsmitteln mechanisch mit dem Untergrund verbinden.

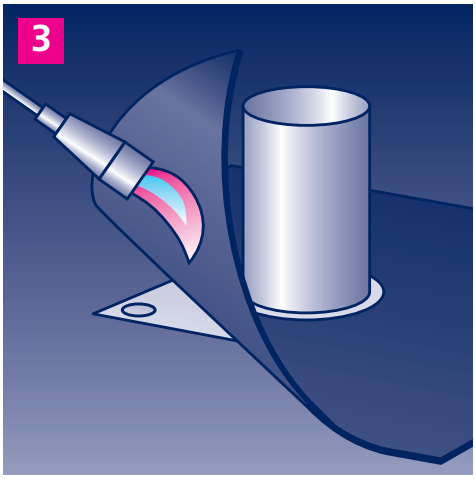

3. Anschlussstück durch Verschweißen oder Verkleben mit der Abdichtung verbinden.

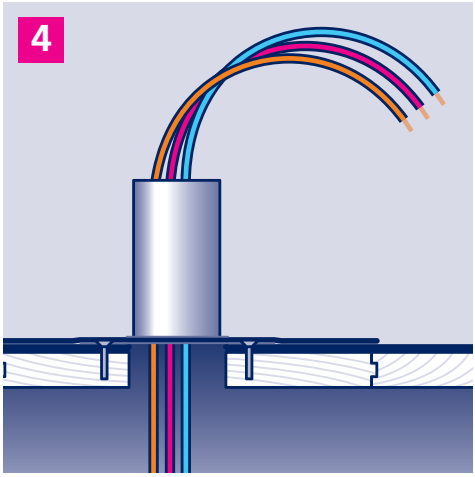

4. Kabel hindurchführen …

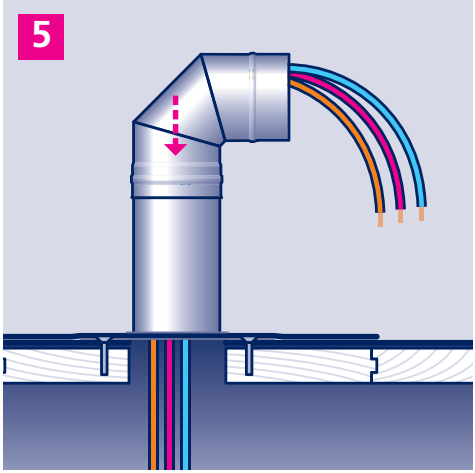

5. … und zunächst den ersten, …

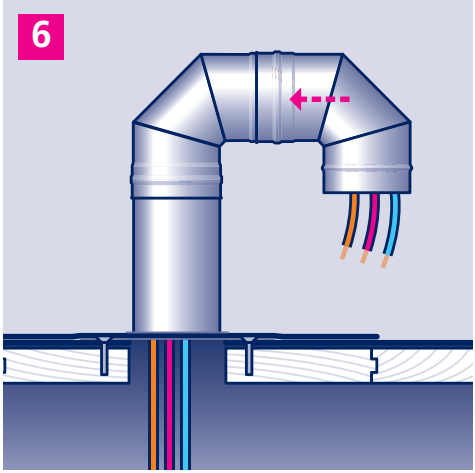

6. … dann den zweiten 90°-Bogen so aufstecken, dass die Öffnung nach unten zeigt.

Zubehör

Verlängerungsrohr

Edelstahl
für Ø 50/75/110/125/160 mm
Länge 250/500/1000/2000 mm

Rohrbogen

Edelstahl
Winkel 45°
für Ø 50/75/110/125/160 mm

Edelstahl
Winkel 87,5°
für Ø 50/75/110/125/160 mm

POLYBIT®
Das Beste fürs Dach

Polybit Nord Handelsgesellschaft mbH
Werkstraße 12, D-22844 Norderstedt
Tel. 0 40/533 211-10, Fax 0 40/533 211-70
info@polybit.de, www.polybit.de