POLYBIT

BALKON-TOPF-GULLY SYSTEM SENKRECHT

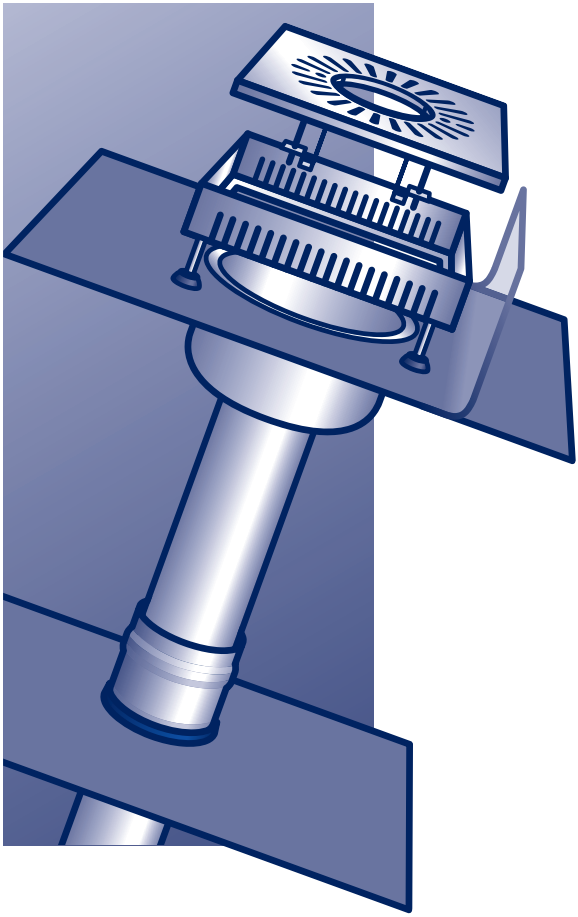

mit Revisionsschacht –
für **untere** Balkone mit
Bitumenabdichtung

- Montage
- Abdichtung

POLYBIT®
Das Beste fürs Dach

Montage und Abdichtung

Das Polybit Balkon-Topf-Gully-System für Balkone mit Bitumenabdichtung besitzt werkseitig eingearbeitete Anschlussstücke aus Polybit Bitumen-Schweißbahn. Sie werden mechanisch und mit Dichtstoff befestigt und anschließend mit der Dachbahn verbunden.

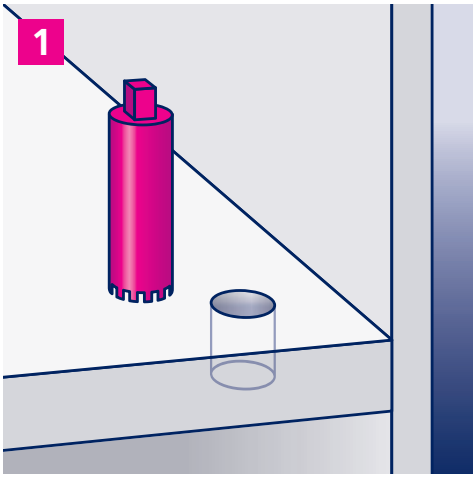

1. Position des Gullys festlegen. Durchgangsbohrung (Ø 75 bzw. 100 mm) in die Balkonplatte bohren.

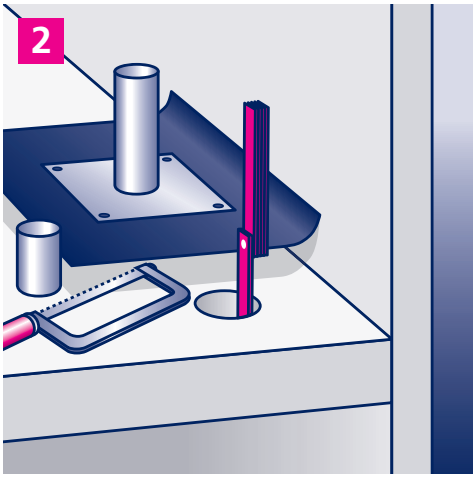

2. Betonplattenstärke messen und Stutzen des Grundelements passgenau kürzen (Balkonplattenstärke + 40 mm).

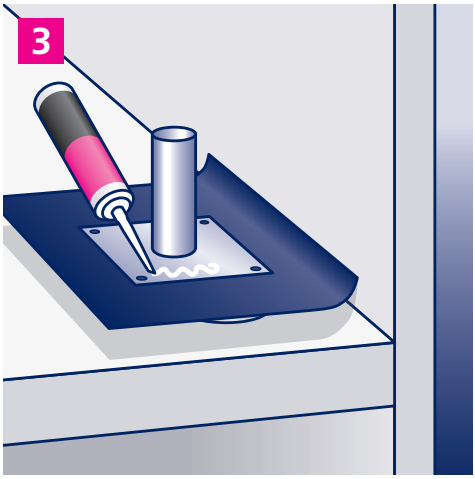

3. Dichtstoff (z. B. Polybit SEAL) auf den Edelstahlflansch des Grundelements auftragen.

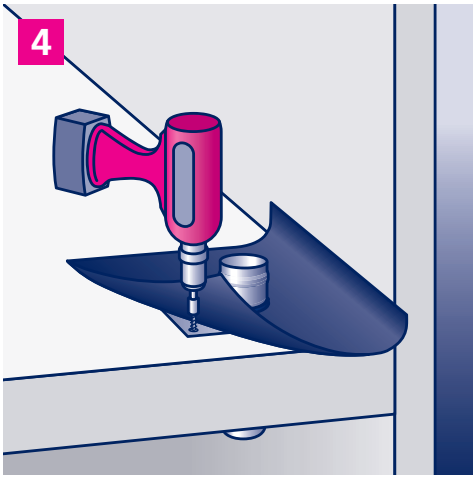

4. Das Grundelement des Balkon-Topf-Gully-Systems durch die Aussparung führen und mechanisch befestigen.

Vorschriften/Normen
Bei der Montage der Gullys sind die zum Zeitpunkt der Montage gültigen Normen und Regelwerke sowie die Verlegerichtlinien der Hersteller der Anschlussmaterialien zu berücksichtigen.

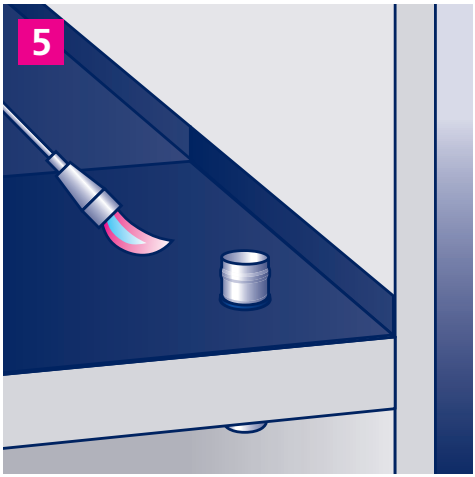

5. Anschließend die Abdichtung herstellen.

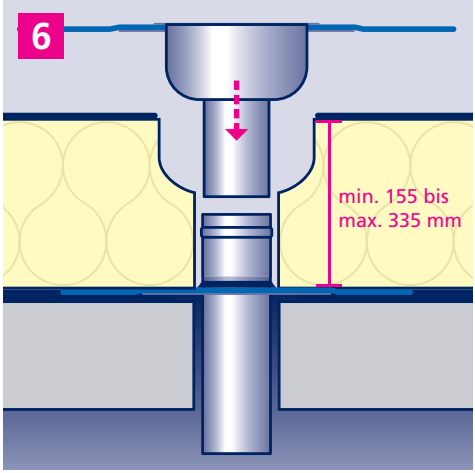

6. Weiteren Dachaufbau vornehmen. Aufstockelement einsetzen, bis das Anschlussstück auf der Dachfläche aufliegt, ggf. einkürzen.

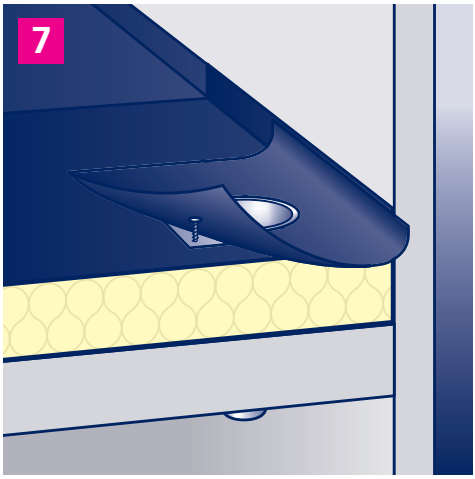

7. Aufstockelement mit geeigneten Befestigungsmitteln mechanisch mit dem Untergrund verbinden.

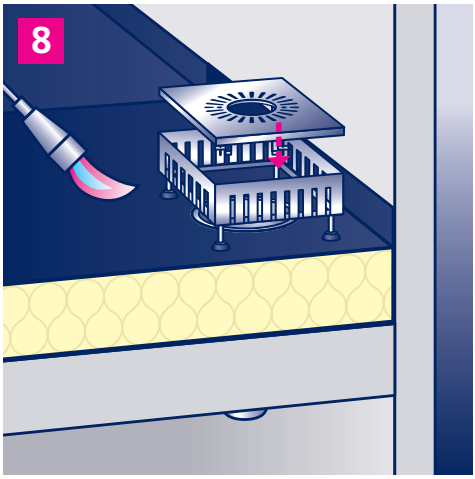

8. Anschlussstück des Aufstockelements mit der Abdichtung verbinden. Revisionsschacht und Abdeckung mit Aussparung und Hebetechnik aufsetzen.

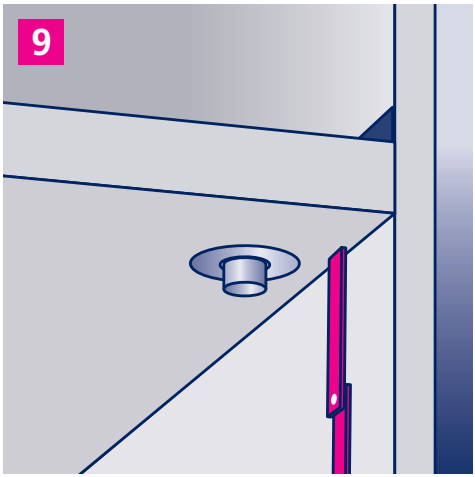

9. Abstand zwischen oberer und unterer Balkonplatte messen.

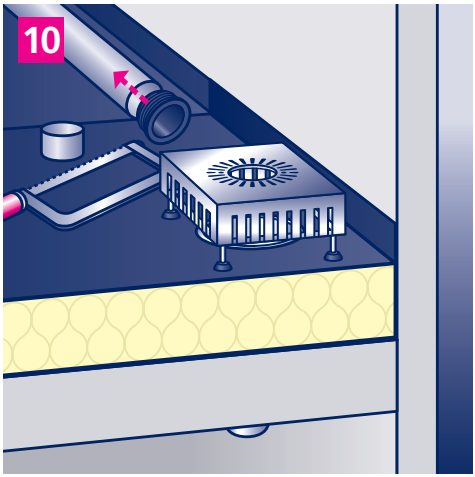

10. Alu-Rohr (nicht inkl.) auf gemessenen Abstand + 20 mm einkürzen und EPDM-Dichtung (nicht inkl.) in das Alu-Rohr einsetzen

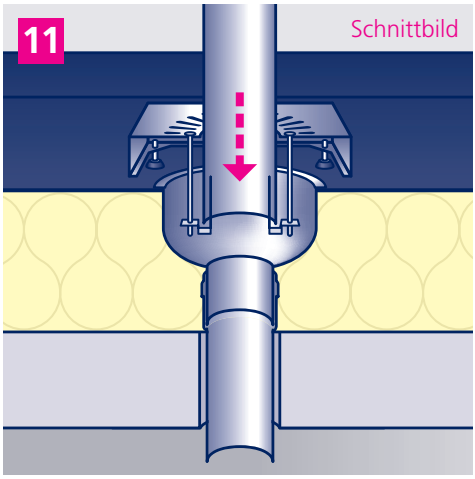

11. Alu-Rohr auf die Bügel der Hebetechnik stecken …

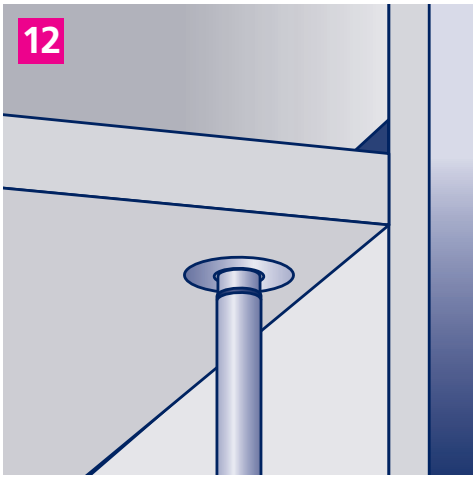

12. … und direkt unter dem Ablauf der oberen Balkonplatte platzieren.

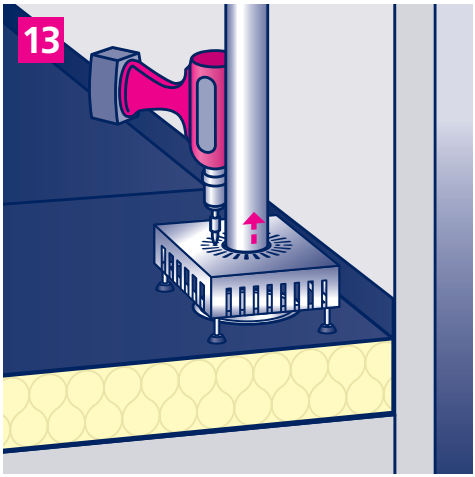

13. Schrauben der Hebetechnik anziehen …

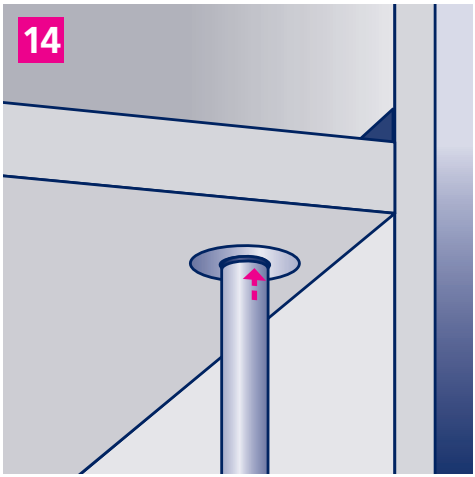

14. … und damit das Alu-Rohr gegen die Unterseite der oberen Balkonplatte spannen.

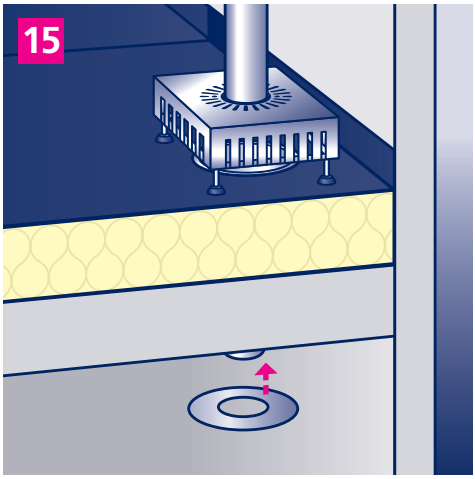

15. Bei Bedarf von unten eine Deckenscheibe (nicht inkl.) montieren …

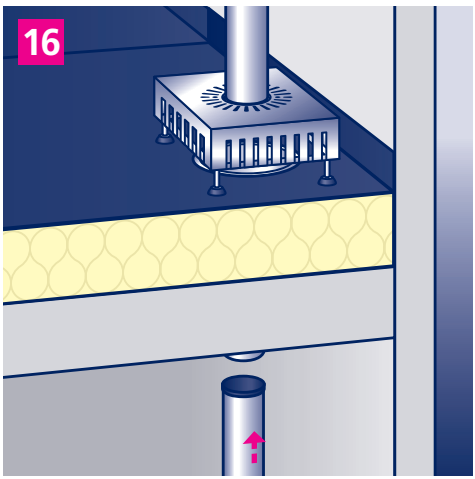

16. … und ein weiteres Alu-Rohr mit eingesetzter Dichtung (nicht inkl.) anschließen.

Auch erhältlich als

Balkon-Topf-Gully-System für obere Balkone

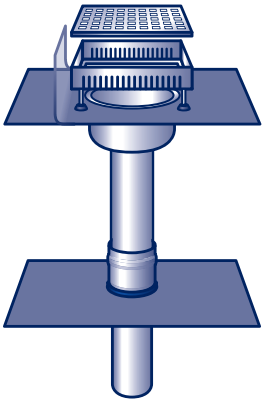

Zubehör

Deckenscheibe

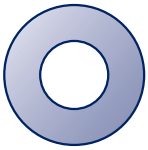

Edelstahl
zur Abdeckung der
Balkonplattendurchführung

Alu-Rohr

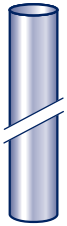

eloxiertes Aluminium
Ø 75/110 mm
Länge 2750 mm

EPDM-Dichtung

passend für Alu-Rohr
Ø innen 63/90 mm
Ø außen 75/110 mm

POLYBIT®
Das Beste fürs Dach

Polybit Nord Handelsgesellschaft mbH
Werkstraße 12, D-22844 Norderstedt
Tel. 0 40/533 211-10, Fax 0 40/533 211-70
info@polybit.de, www.polybit.de

Stand 10/21