# POLYBIT DACHKONSOLE

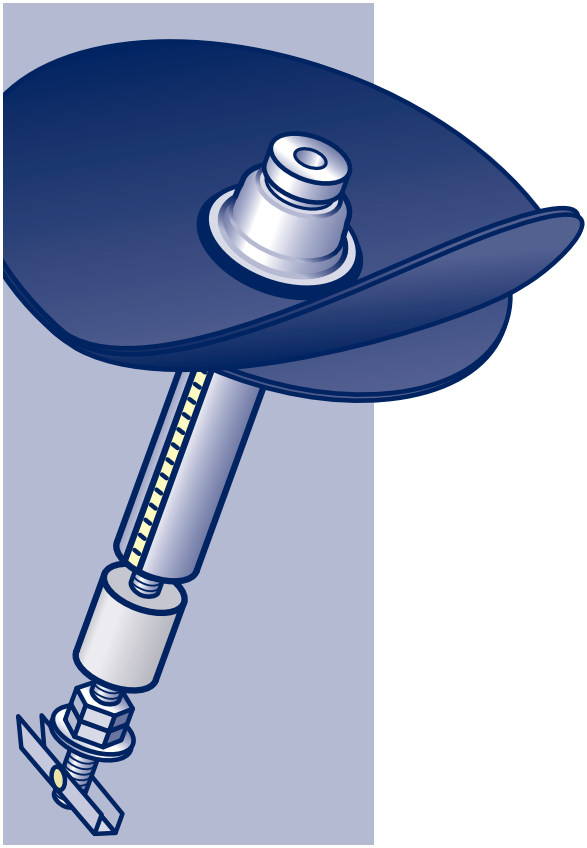

**Dachkonsole zur Befestigung von Objekten auf Holz-schalungs-Warmdächern**

Montage

Abdichtung

POLYBIT®
Das Beste fürs Dach

# Das ist im Lieferumfang enthalten:

**Polybit Dachkonsole**, rund
mit Bitumenflansch, zweilagig
oder Folienflansch, einlagig

**Konsolenadapter** mit Gewindeeinsatz,
Befestigungsschrauben M6 und EPS-Dämm-
stoffzylinder

**Kippdübel** mit M12-Gewinde

# Für die Montage benötigen Sie:

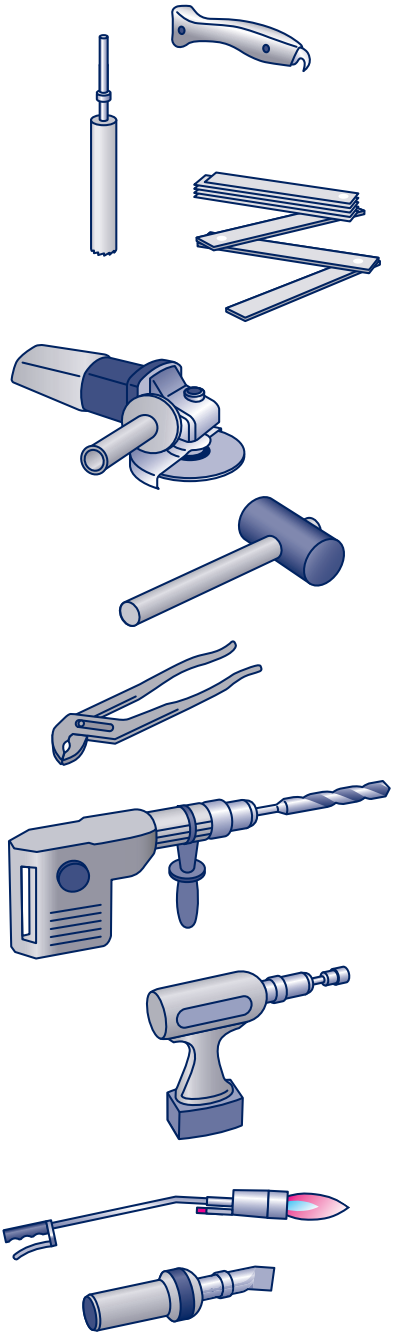

**Pappmesser** mit Hakenklinge

**Dämmstoffbohrer 40 mm Ø** zum Ausschneiden der Wärmedämmung. Umgedreht als Bohrzentrierhilfe zu verwenden.

**Zollstock/Metermaß** zur Bestimmung der Dicke des Dachaufbaus

**Flex** zum Kürzen des Konsolenadapters

**Gummihammer**

**Wasserpumpenzange**

**Bohrmaschine mit Holzbohrer Ø 25 mm**, Länge 400 mm

**Akku-Schrauber** mit TX30- und M12-Bit-Aufsatz

**Aufschweißbrenner** (Bitumenflansch) oder **Heißluftgerät** (Folienflansch) zum Verbinden des Flansches mit der Dachfläche

# Montage

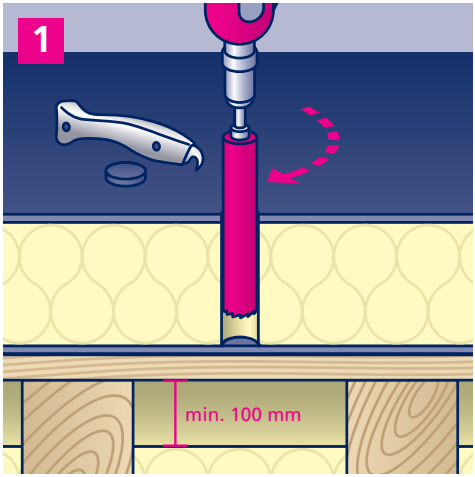


1. Anhand des Sparrenplans die Position der Dachkonsole festlegen. Dachbahn mit dem Pappmesser auftrennen und mit dem Dämmstoffbohrer (40 mm Ø) die Dämmung bis zur Dampfsperre ausschneiden.

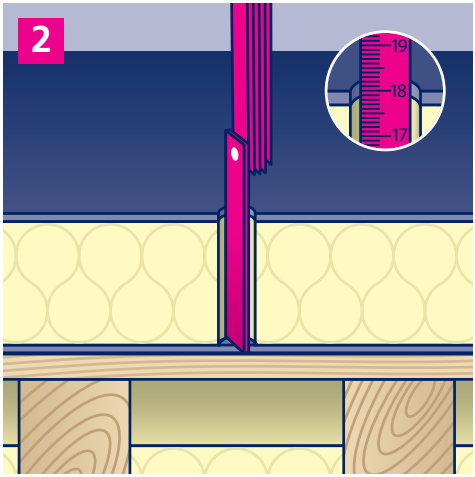


2. Dicke der Dämmschicht mit einem Zollstock/Metermaß ermitteln.

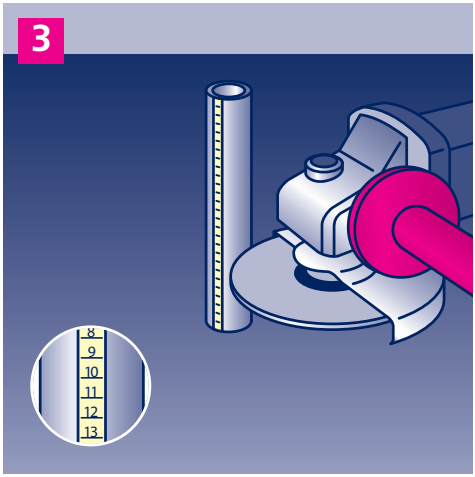


3. Konsolenadapter auf die richtige Länge einkürzen. Nutzen Sie dazu die entsprechende Höhenangabe auf dem Rohr.

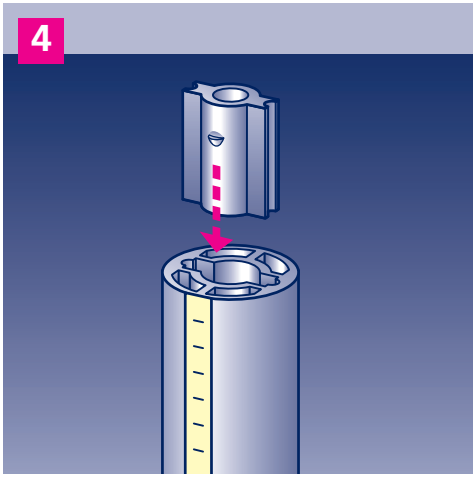


4. Gewindeeinsatz so drehen, dass das innenliegende Gewinde zum Konsolenadapter zeigt, und dann in die Unterseite des Konsolenadapters stecken. Mit einem Gummihammer hineintreiben, bis der Einsatz flächenbündig abschließt.

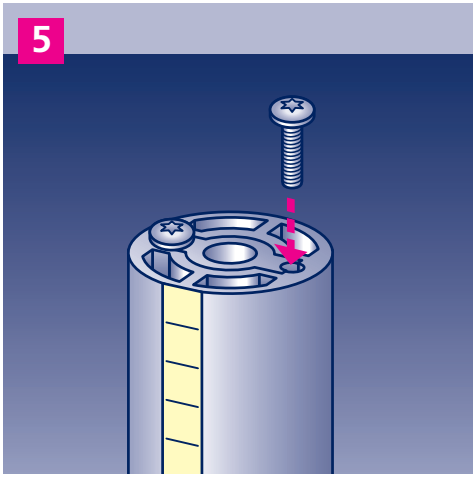


5. Gewindeeinsatz mit den beiden M6-Schrauben fixieren (Bit TX30, Drehmoment ca. 15 Nm).

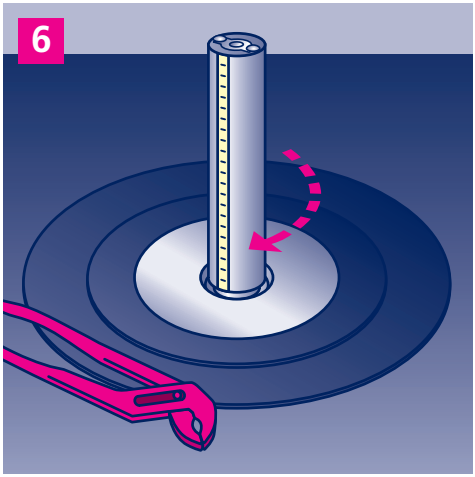


6. Konsolenadapter in die Unterseite der Dachkonsole schrauben – zunächst von Hand, anschließend mithilfe einer Wasserpumpenzange festziehen.

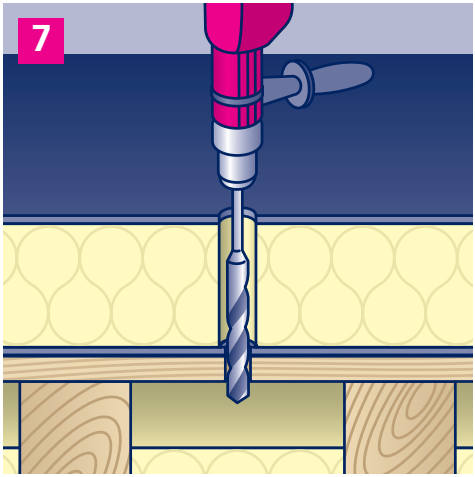


7. Konzentrisch zum Ausschnitt in der Dämmung ein Loch (Ø 25 mm) für das Einsetzen des Kippdübels bohren.

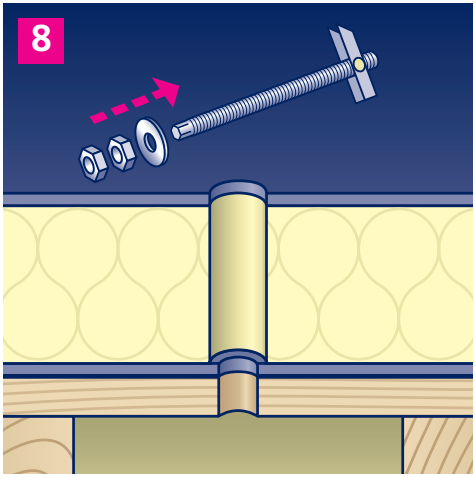


8. Unterlegscheibe auf die Gewindestange stecken, Mutter und Kontermutter aufschrauben und festziehen.

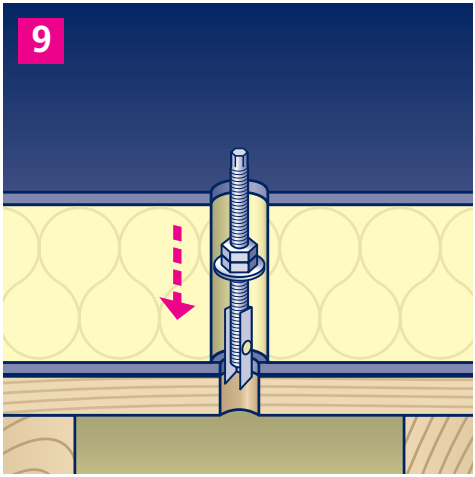


9. Den eingeklappten Kippdübel durch das Loch in der Holzschalung führen.

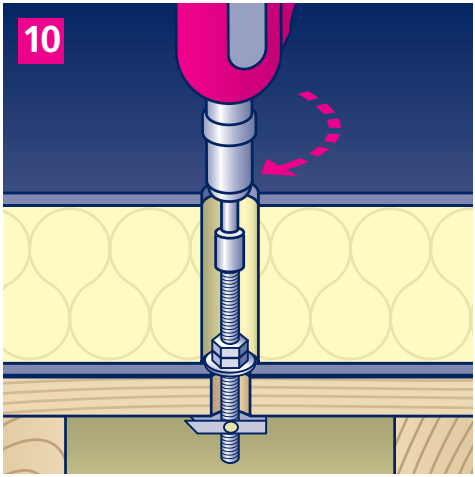


10. Gewindestange einschrauben, bis die Unterlegscheibe auf der Holzschalung aufliegt, und festziehen.

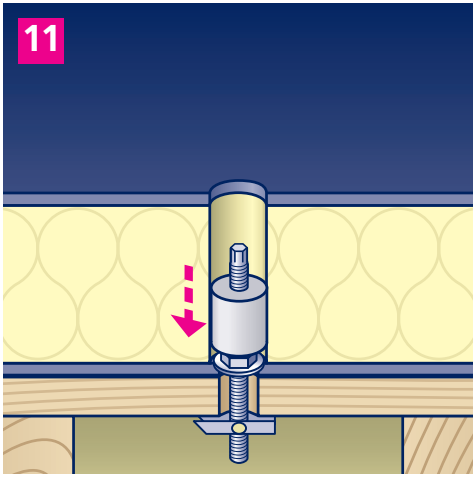


11. Dämmstoffzylinder über die Gewindestange stecken und in das Loch schieben, bis er auf den Muttern aufliegt.

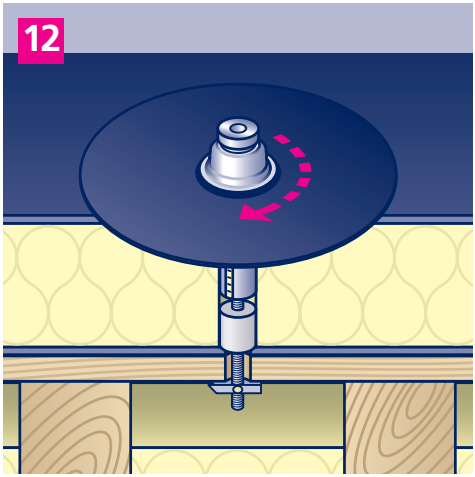


12. Den vormontierten Konsolenadapter auf die Gewindestange aufsetzen und im Uhrzeigersinn vorsichtig festdrehen, bis der Flansch der Dachkonsole auf der Dachfläche aufliegt.

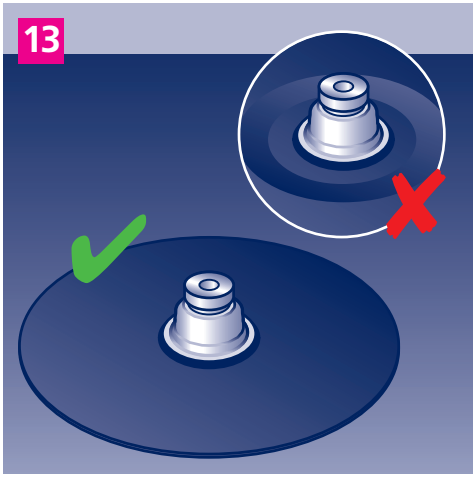


13. Achtung: Die Dachkonsole darf nur so weit verschraubt werden, dass keine Verformungen in der Dachabdichtung entstehen.

14. Den Folienflansch bzw. die beiden Bitumenflansche mit der Flächenabdichtung verbinden.
Im Anschluss werden die Befestigungssysteme für z.B. PV-/Solaranlagen, Wärmepumpen oder Terrassen installiert.

POLYBIT®
Das Beste fürs Dach

**Polybit Nord** Handelsgesellschaft mbH
Werkstraße 12, D-22844 Norderstedt
Tel. 040 533211-10, Fax 040 533211-70
info@polybit.de, www.polybit.de

Stand 07/23