POLYBIT ISO-HAUBE

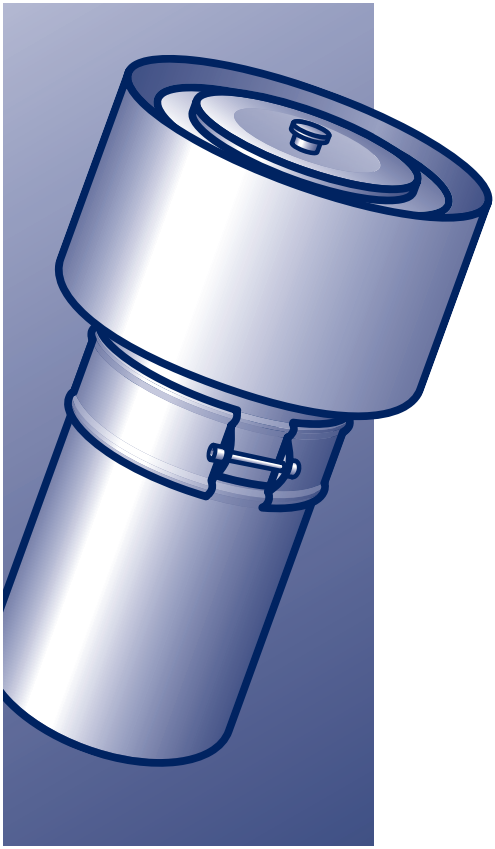

Montage

Abdichtung

POLYBIT®

Das Beste fürs Dach

Montage und Abdichtung

Die Polybit Iso-Haube besteht aus einem Edelstahlrohr mit integrierter 30 mm starker Dämmstoffschicht aus Mineralfaser. Die mitgelieferte schlagregensichere Edelstahlhaube wird mithilfe eines Spannrings fixiert.

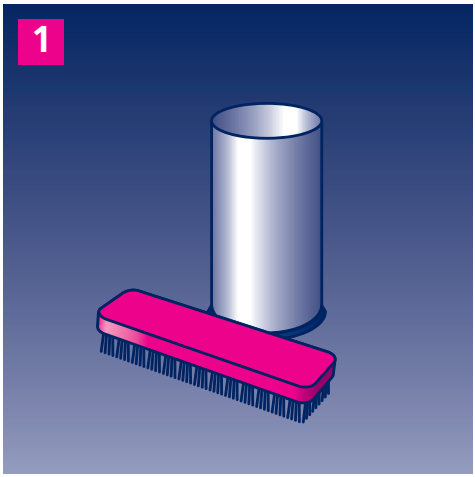

1. Vorhandenes Lüfterrohr säubern und den Untergrund für den Montagekleber gemäß Herstellerangaben vorbereiten.

2. Wasserdichten Montagekleber (nicht inkl.) rundherum auftragen.

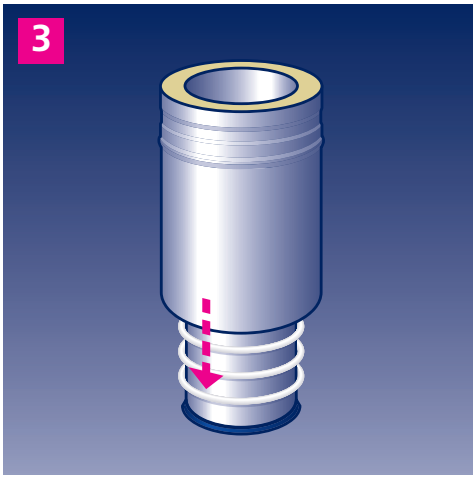

3. Dämmhülse über das Rohr schieben, ...

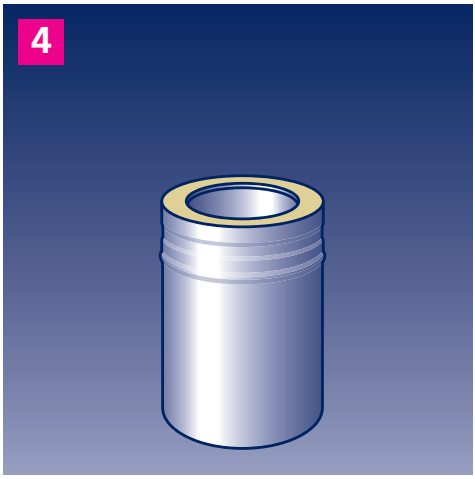

4. ...bis sie auf der Abdichtung aufliegt.

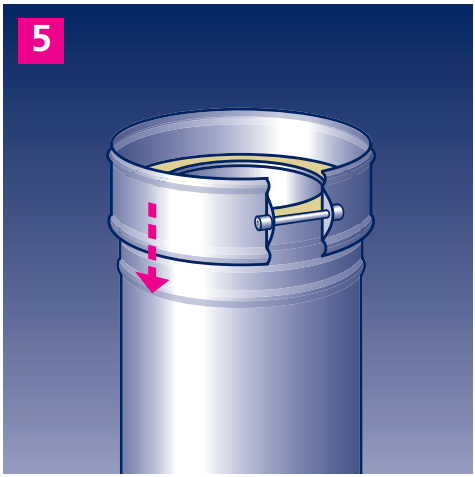

5. Spannring locker auf die Dämmhülse schieben.

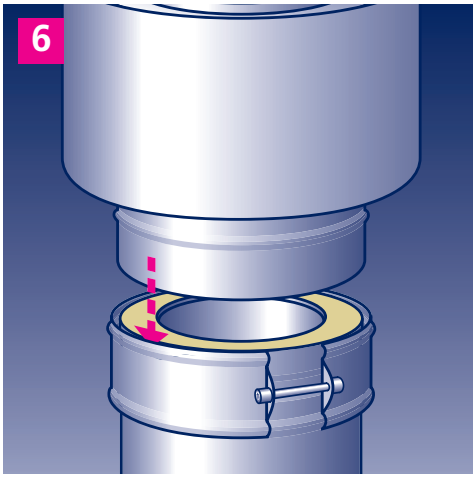

6. Haube aufsetzen ...

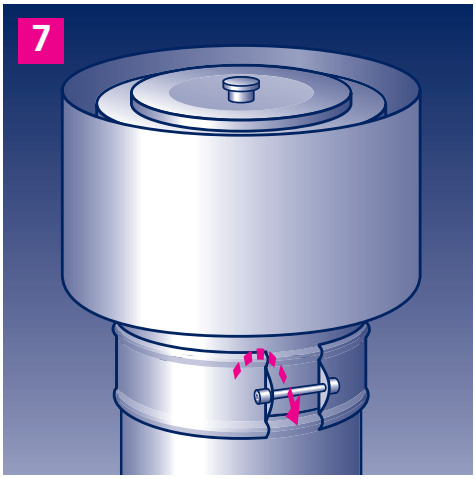

7. ... und mit dem Spannring fixieren.

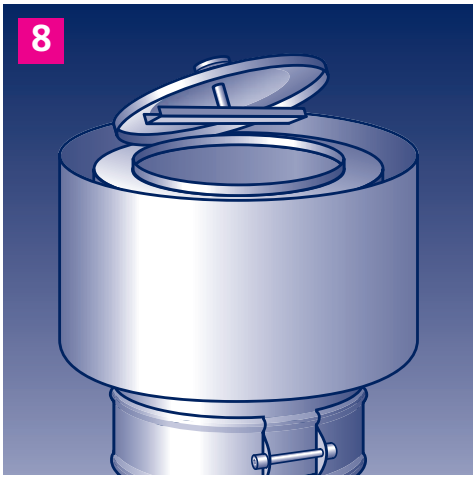

8. Nach Lösen der Rändelschraube lässt sich die obere Abdeckung für Reinigungs- und Wartungsarbeiten entfernen.

Das Beste fürs Dach

Polybit Nord Handelsgesellschaft mbH
Werkstraße 12, D-22844 Norderstedt
Tel. 0 40/533 211-10, Fax 0 40/533 211-70
info@polybit.de, www.polybit.de

Stand 06/22